ՀԱՄԱՁԱՅՆԵՑՎԱԾ Է
ԱՐԱՔՍ ՀԱՄԱՅՆՔԻ ՂԵԿԱՎԱՐ
_____Ղ. ՂԱՋԱՐՅԱՆ
2024թ.

«ԱՐՏ ՆԱԽԱԳԻԾ» ՍՊԸ

ՀՀ ԱՐՄԱՎԻՐԻ ՄԱՐԶԻ ԱՐԱՔՍ ՀԱՄԱՅՆՔԻ ԳԱՅ ԳՅՈՒՂԻ ԻՍԱՀԱԿՅԱՆ ԵՎ ՍԱՐՅԱՆ ԿԵՆՏՐՈՆԱԿԱՆ ՃԱՆԱՊԱՐՀՆԵՐԻ ՄԱՅԹԵՁՐԵՐԻ ԿԱՌՈՒՑՄԱՆ ԵՎ ՍԱԼԱՐԿՄԱՆ

ԱՇԽԱՏԱՆՔԱՅԻՆ ՆԱԽԱԳԻԾ

ՊԱՏՎԻՐԱՏՈՒ՝ ՀՀ ԱՐՄԱՎԻՐԻ ՄԱՐԶԻ ԱՐԱՔՍԻ ՀԱՄԱՅՆՔԱՊԵՏԱՐԱՆ

ՏՆՕՐԵՆ Ա.ՀԱՅՐԱՊԵՏՅԱՆ

2024թ.

Ձև N 1-2

ՀԱՅԱՍՏԱՆԻ ՀԱՆՐԱՊԵՏՈՒԹՅՈՒՆ
ԱՐՄԱՎԻՐԻ ՄԱՐԶԻ ԱՐԱՔՍ ՀԱՄԱՅՆՔ

ՆԱԽԱԳԾՄԱՆ ԹՈՒՅԼՏՎՈՒԹՅՈՒՆ (ՃԱՐՏԱՐԱՊԵՏԱՀԱՏԱԿԱԳԾԱՅԻՆ ԱՌԱՋԱԴՐԱՆՔ)

N 103 17 հուլիս 2024թ.

Օբյեկտ

ՀՀ Արմավիրի մարզի Արաքս համայնքի Գայ գյուղի Իսահակյան և Սարյան կենտրոնական ճանապարհների մայթեզրերի կառուցում և սալարկում, 3-րդ կարգի, աշխատանքային

(օբյեկտի անվանումը,կառուցում, վերակառուցում, ուժեղացում, վերականգնում, գործառնական նշանակության փոփոխություն, հակիրճ բնորոշումը, հզորությունը, ռիսկայնության աստիճանը (կատեգորիան))

Նախագծային փաստաթղթերի մշակման համար

Մեկ փուլով 12 ամիս

(նախագծման փուլերը և այլն)

Գտնվելու վայրը

ՀՀ, Արմավիրի մարզ, Արաքս համայնք, գ. Գայ

(մարզի, համայնքի, փողոցի անվանումները, շենքի համարը, հողամասի ծածկագիրը)

Կառուցապատող

ԱՐԱՔՍԻ ՀԱՄԱՅՆՔԱՊԵՏԱՐԱՆ,ՀՀ, Արմավիրի մարզ, Արաքս համայնք, գ. Գայ, Ա. Խաչատրյան 1, 060887777 04440435

(կազմակերպության անվանումը, գտնվելու վայրը, ֆիզիկական անձի անունը, ազգանունը, բնակության վայրը, հեռախոսահամարը, էլեկտրոնային հասցեն)

Առաջադրանքի տրամադրման հիմքը

համայնքի ավագանու որոշում

(կառուցապատման նպատակով Հայաստանի Հանրապետության օրենսդրությամբ սահմանված կարգով հողամասի տրամադրման, անշարժ գույքի փոփոխման իրավունքը հաստատող անհրաժեշտ փաստաթղթերը)

Առաջադրանքի գործողության ժամկետը

12 ամիս

(N 1 հավելվածի 32-րդ կետին համապատասխան)

ՆԱԽԱԳԾՎՈՂ ՀՈՂԱՄԱՍԻ ԲՆՈՒԹԱԳԻՐԸ

(աստղանիշով (*) նշված դրույթների գրաֆիկական արտացոլումը տրամադրվում է կից ներկայացվող ամփոփ սխեմայով՝ Մ 1:500)

1.Հողամասը գտնվում է

գ.Գայ

(հողամասի դիրքը քաղաքաշինական միջավայրում, դրա նպատակային և գործառական նշանակությունը)

2.(*) Հողամասի չափերը

(հողամասի սահմանները՝ կոորդինատային նշահարմամբ, մակերեսը (հա))

3.Հողամասի առկա վիճակը

(ռելիեֆի բնութագիրը, շենքերի (այդ թվում՝ քանդման ենթակա) առկայությունը (օգտագործումը, նշանակությունը, հարկայնությունը, շինարարական նյութերը և այլն), կանաչապատումը, բարեկարգումը և այլն)

4.(*) Տրանսպորտային պայմանները **առկա են**

(ճանապարհների առկայությունը, երկաթուղային տրանսպորտի մուտքերը և այլն)

5.Ինժեներական ցանցեր և սարքավորումներ

(ջրամատակարարման, կոյուղու, գազամատակարարման, տաք ջրի մատակարարման, էլեկտրամատակարարման, էլեկտրոնային հաղորդակցության համակարգեր)

(նախագծվող հողամասով կամ կից տարածքով անցնող ինժեներական ենթակառուցվածքները, այդ թվում՝ ստորգետնյա)

6.(*) Կից հողամասեր -

(կից հողօգտագործումների անվանումը և դրանց սահմանները՝ համաձայն ներկայացված սխեմայի)

7.Բնության հատուկ պահպանվող և (կամ) պատմամշակութային հուշարձանների տարածքներ (պահպանական գոտիներ) -

(հուշարձանի անվանումը, կարգավիճակը և այլն)

8.(*) Հատակագծային սահմանափակումներ -

(տեղանքում գործող արտադրական, պաշտպանվող օբյեկտների, ինժեներատրանսպորտային ենթակառուցվածքների և այլ օբյեկտների նկատմամբ սահմանափակումները, այդ թվում՝ սերվիտուտները)

ՆԱԽԱԳԾԱՅԻՆ ՊԱՀԱՆՋՆԵՐ

(աստղանիշով (*) նշված դրույթների գրաֆիկական արտացոլումը տրամադրվում է կից ներկայացվող ամփոփ սխեմայով Մ 1:500)

9.Ճարտարապետահատակագծային պահանջներ

Նախագծել ՀՀ Արմավիրի մարզի Արաքս համայնքի Գայ գյուղի Իսահակյան և Սարյան կենտրոնական ճանապարհների մայթեզրերի կառուցում և սալարկում ըստ գործող կարգի

(ելնելով Հայաստանի Հանրապետության օրենսդրության և նորմատիվատեխնիկական փաստաթղթերի պահանջներից, առկա քաղաքաշինական ծրագրային փաստաթղթերի դրույթներից կամ դրանց բացակայության դեպքում՝ կազմավորված (կազմավորվող) քաղաքաշինական միջավայրի պայմաններից, առաջարկություններ ճակատների ձևավորման, տանիքների, արտաքին դռների, պատուհանների համամասնությունների և գունային լուծումների վերաբերյալ)

9.1.(*) օբյեկտի հեռավորությունը կարմիր գծից (մետր)

9.2.(*) հեռավորությունը հարևան հողակտորներից (օբյեկտներից) (մետր)

9.3.թույլատրելի բարձրությունը

3.Հողամասի առկա վիճակը

(հողամասի սահմանները՝ կոորդինատային նշահարմամբ, մակերեսը (հա))

4.(*) Տրանսպորտային պայմանները

(ռելիեֆի բնութագիրը, շենքերի (այդ թվում՝ քանդման ենթակա) առկայությունը (օգտագործումը, նշանակությունը, հարկայնությունը, շինարարական նյութերը և այլն), կանաչապատումը, բարեկարգումը և այլն)

առկա են

(ճանապարհների առկայությունը, երկաթուղային տրանսպորտի մոտեցումները և այլն)

5.Ինժեներական ցանցեր և սարքավորումներ

(ջրամատակարարման, կոյուղու, գազամատակարարման, տաք ջրի մատակարարման, էլեկտրամատակարարման, էլեկտրոնային հաղորդակցության համակարգեր)

(նախագծվող հողամասով կամ կից տարածքով անցնող ինժեներական ենթակառուցվածքները, այդ թվում՝ ստորգետնյա)

6.(*) Կից հողամասեր

-

(կից հողօգտագործումների անվանումը և դրանց սահմանները՝ համաձայն ներկայացված սխեմայի)

7.Բնության հատուկ պահպանվող և (կամ) պատմամշակութային հուշարձանների տարածքներ (պահպանական գոտիներ)

-

(հուշարձանի անվանումը, կարգավիճակը և այլն)

8.(*) Հատակագծային սահմանափակումներ

-

(տեղանքում գործող արտադրական, պաշտպանվող օբյեկտների, ինժեներատրանսպորտային ենթակառուցվածքների և այլ օբյեկտների նկատմամբ սահմանափակումները, այդ թվում՝ սերվիտուտները)

ՆԱԽԱԳԾԱՅԻՆ ՊԱՀԱՆՋՆԵՐ

(աստղանիշով (*) նշված դրույթների գրաֆիկական արտացոլումը տրամադրվում է կից ներկայացվող ամփոփ սխեմայով Մ 1:500)

9.Ճարտարապետահատակագծային պահանջներ

Նախագծել ՀՀ Արմավիրի մարզի Արաքս համայնքի Գայ գյուղի Իսահակյան և Սարյան կենտրոնական ճանապարհների մայթեզրերի կառուցում և սալարկում ըստ գործող կարգի

(ելնելով Հայաստանի Հանրապետության օրենսդրության և նորմատիվատեխնիկական փաստաթղթերի պահանջներից, առկա քաղաքաշինական ծրագրային փաստաթղթերի դրույթներից կամ դրանց բացակայության դեպքում՝ կազմավորված (կազմավորվող) քաղաքաշինական միջավայրի պայմաններից, առաջարկություններ ճակատների ձևավորման, տանիքների, արտաքին դռների, պատուհանների համամասնությունների և գունային լուծումների վերաբերյալ)

9.1.(*) օբյեկտի հեռավորությունը կարմիր գծից (մետր)

9.2.(*) հեռավորությունը հարևան հողակտորներից (օբյեկտներից) (մետր)

9.3.թույլատրելի բարձրությունը (մետր)

9.4.կառուցապատման խտության գործակիցը (կառույցի (կառույցների) ընդհանուր մակերեսի հարաբերությունը հողամասի մակերեսին)

9.5.կառուցապատման տոկոսը (կառուցապատվող (անջրանցիկ) տարածքի հարաբերությունը հողամասի մակերեսին՝ տոկոսներով (%))

9.6.կանաչապատման տոկոսը (կանաչապատ տարածքի հարաբերությունը հողամասի մակերեսին՝ տոկոսներով (%))

9.7.այլ պահանջներ

10.Հողամասում գտնվող շենքերի ու շինությունների քանդման կամ տեղափոխման (ապամոնտաժման) պայմանները և աշխատանքների հերթականությունը

11.Ստորգետնյա, կիսանկուղի և առաջին հարկերի տարածքների օգտագործման պայմանները

12.(*) Ինժեներական ցանցեր և սարքավորումներ

12.1.(*) ջրամատակարարում, կոյուղի, տաք ջրի մատակարարում

(համաձայն մատակարարող կազմակերպության տեխնիկական պայմանների)

12.2.(*) էլեկտրամատակարարում

(համաձայն մատակարարող կազմակերպության տեխնիկական պայմանների)

12.3.(*) գազամատակարարում

(համաձայն մատակարարող կազմակերպության տեխնիկական պայմանների)

12.4.(*) էլեկտրոնային հաղորդակցության մալուխատար

կոյուղու (ներառյալ դիտահորը) տեղադիրքը	*(համաձայն N 1 հավելվածի 57-րդ կետի 2-րդ ենթակետով սահմանված ելակետային կվալների)*
12.5.թույլ հոսանքներ	
12.6.աղբահանություն	
13.Տարածքի ինժեներական նախապատրաստում	*(ռելիեֆի կազմակերպման, ջրահեռացման, ինժեներական պաշտպանության միջոցառումները)*
14.Բարեկարգում	- *(լանդշաֆտային պլանավորման վերաբերյալ պահանջները, կանաչապատում, ճարտարապետական փոքր ձևեր, ցանկապատում, գովազդ և այլն)*
15.Շինարարական նյութեր	***քար, ցեմենտ, ավազ,խիճ, ամրան և այլ*** *(շինարարական նյութերի օգտագործման առաջարկությունները տանիքների, ճակատների լուծումների, արտաքին դռների, պատուհանների վերաբերյալ)*
16.Պաշտպանական կառույցներ	***ըստ գործող նորմերի*** *(արտակարգ իրավիճակներում մարդկանց և օբյեկտների պաշտպանության միջոցառումները)*
17.Հակահրդեհային պահանջներ	***ըստ նորմաների*** *(հակահրդեհային անվտանգության ապահովման միջոցառումները)*
18.Հաշմանդամների և բնակչության սակավաշարժ խմբերի պաշտպանության միջոցառումներ	***ըստ գործող նորմերի***
19.Շրջակա միջավայրի պահպանում	***ըստ գործող նորմերի*** *(շրջակա միջավայրը վտանգավոր ազդեցությունից բացառելու միջոցառումները)*
20.Շինարարության կազմակերպում	***ըստ գործող նորմերի*** *(առաջարկություններ շինարարության հետ կապված անբարենպաստ ազդեցության բացառման, քաղաքային տնտեսության և տրանսպորտի անխափան աշխատանքի ապահովման վերաբերյալ)*
21.Առաջադրանքի գործողության ժամկետը և նախագծի մշակման փուլերը	***17/07/2024***-*ից մինչև* ***17/07/2025***-*ը,* ***մեկ փուլով 12 ամիս*** *(նշվում են առաջադրանքի գործողության ժամկետը և նախագծի մշակման փուլերը)*

ԼՐԱՑՈՒՑԻՉ ՊԱՅՄԱՆՆԵՐԸ

22.Նախագծային փաստաթղթերի փորձաքննությանը ներկայացվող պահանջներ	***պարզ փորձաքննություն*** *(Հայաստանի Հանրապետության օրենսդրությամբ սահմանված փորձաքննության տեսակը կամ նախագծողի երաշխավորագիրը՝ հղում կատարելով համապատասխան իրավական ակտին)*

կոյուղու (ներառյալ դիտահորը) տեղադիրքը

(համաձայն N 1 հավելվածի 57-րդ կետի 2-րդ ենթակետով սահմանված ելակետային կվալների)

12.5.թույլ հոսանքներ

12.6.աղբահանություն

13.Տարածքի ինժեներական նախապատրաստում

(ռելիեֆի կազմակերպման, ջրահեռացման, ինժեներական պաշտպանության միջոցառումները)

14.Բարեկարգում

-

(լանդշաֆտային պլանավորման վերաբերյալ պահանջները, կանաչապատում, ճարտարապետական փոքր ձևեր, ցանկապատում, գովազդ և այլն)

15.Շինարարական նյութեր

քար, ցեմենտ, ավազ,խիճ, ամրան և այլ

(շինարարական նյութերի օգտագործման առաջարկությունները տանիքների, ճակատների լուծումների, արտաքին դռների, պատուհանների վերաբերյալ)

16.Պաշտպանական կառույցներ

ըստ գործող նորմերի

(արտակարգ իրավիճակներում մարդկանց և օբյեկտների պաշտպանության միջոցառումները)

17.Հակահրդեհային պահանջներ

ըստ նորմաների

(հակահրդեհային անվտանգության ապահովման միջոցառումները)

18.Հաշմանդամների և բնակչության սակավաշարժ խմբերի պաշտպանության միջոցառումներ

ըստ գործող նորմերի

19.Շրջակա միջավայրի պահպանում

ըստ գործող նորմերի

(շրջակա միջավայրը վտանգավոր ազդեցությունից բացառելու միջոցառումները)

20.Շինարարության կազմակերպում

ըստ գործող նորմերի

(առաջարկություններ շինարարության հետ կապված անբարենպաստ ազդեցության բացառման, քաղաքային տնտեսության և տրանսպորտի անխափան աշխատանքի ապահովման վերաբերյալ)

21.Առաջադրանքի գործողության ժամկետը և նախագծի մշակման փուլերը

17/07/2024-ից մինչև ***17/07/2025***-ը, ***մեկ փուլով 12 ամիս***

(նշվում են առաջադրանքի գործողության ժամկետը և նախագծի մշակման փուլերը)

ԼՐԱՑՈՒՑԻՉ ՊԱՅՄԱՆՆԵՐԸ

22.Նախագծային փաստաթղթերի փորձաքննությանը ներկայացվող պահանջներ

պարզ փորձաքննություն

(Հայաստանի Հանրապետության օրենսդրությամբ սահմանված փորձաքննության տեսակը կամ նախագծողի երաշխավորագիրը՝ հղում կատարելով համապատասխան իրավական ակտին)

23.Միջանկյալ համաձայնեցում

Արաքսի համայնքապետարան

(իրավասու մարմնի կամ Հայաստանի Հանրապետության օրենսդրությամբ նախատեսված դեպքում շահագրգիռ մարմինների հետ էսքիզային նախագծի նախնական համաձայնեցում, նշվում է նաև առաջադրանքի փոփոխման հնարավորությունը՝ N 1 հավելվածի 87-րդկետով բախատեսված դեպքում)

24.Հասարակական քննարկումներ

ըստ կարգի

(Հայաստանի Հանրապետության օրենսդրությամբ սահմանված դեպքերում և կարգով)

25.Համաձայնեցումների կամ մասնագիտական եզրակացությունների ստացում

ըստ կարգի

(նշվում են տվյալ օբյեկտի համաձայնեցման՝ օրենքով սահմանված պահանջները՝ հուշարձանների ու բնությանպահպանության և այլ լիազորված մարմինների հետ, ինչպես նաև N 1 հավելվածի 56-րդ կետով սահմանված դեպքերում՝ ինժեներական ենթակառուցվածքի սեփականատիրոջ (օգտագործողի) հետ)

26.Փոստային բաժանորդային պահարանների տեղադրում

-

27.Այլ պայմաններ

-

ՀԱՄԱՅՆՔԻ ՂԵԿԱՎԱՐ՝ **Ղազար Ղազարյան**

Կ.Տ.

ՀԱՅԱՍՏԱՆԻ ՀԱՆՐԱՊԵՏՈՒԹՅՈՒՆ ԷԼԵԿՏՐՈՆԱՅԻՆ ԿԱՌԱՎԱՐՄԱՆ ՀԱՄԱԿԱՐԳ

Լիցենզիա

ԷԼ 17474

(լիցենզիայի համարանիշ)

ԷԼԵԿՏՐԱԿԱՆ ՍԱՍՆԱԳՈՐԾԻ ԵՎ ԷՆԵՐԳԵՏԻԿԱՅԻ ՄԵՏԱԼՈՒՐԳԻԱՅԻ ՇՈՒԿԱՅԻ ԵՎ ԲԵՌՆԱՐԿՈՒ ՇԻՆԱՐԱՐՈՒԹՅԱՆ ԳՈՐԾՈՒՆԵՈՒԹՅԱՆ ՀԱՄԱՐ

(գործունեության տեսակը)

«11 ՍԱՀՄԱՆ 2020թ.» «ԱՐՏ ԵՆԹԱԳՈՐԾ» ՍՊԸ ԱՐՄԱՎԻՐ, ՊԵՐՇԱՄՈՒ, 1 ՀՈՍ., 1, բն.23

Գրանցման համար

(լիցենզիայի գործողության ժամանակաշրջանը, ներառյալ մեկնարկի և դադարեցման ամսաթիվը, եթե գործունեությունը ենթակա է ժամանակավոր դադարեցման)

Գործունեության ժամկետը՝

ԱՐԱՐԱՏԻ ՄԱՐԶԱՅԻՆ ՎԱՐՉԱՊԵՏԱՐԱՆ

Ա. ՊՈՒԼԱՏՅԱՆ

(անուն, ազգանուն)

«ԷԼԵԿՏՐԱԿԱՆ ՍԱՍՆԱԳՈՐԾԻ ԵՎ ԷՆԵՐԳԵՏԻԿԱՅԻ ՄԵՏԱԼՈՒՐԳԻԱՅԻ ՊԵՏԱԿԱՆ ԿԱՐԳԱՎՈՐՄԱՆ ԾԱՌԱՅՈՒԹՅՈՒՆ»

(ստորագրություն)

ՀՀ ԱՐՄԱՎԻՐԻ ՄԱՐԶԻ ԱՐԱՔՍ ՀԱՄԱՅՆՔԻ ԳԱՅ ԳՅՈՒՂԻ ԻՍԱՀԱԿՅԱՆ ԵՎ ՍԱՐՅԱՆ ԿԵՆՏՐՈՆԱԿԱՆ ՃԱՆԱՊԱՐՀՆԵՐԻ ՄԱՅԹԵԶՐԵՐԻ ԿԱՌՈՒՑՄԱՆ ԵՎ ՍԱԼԱՐԿՄԱՆ ԱՇԽԱՏԱՆՔՆԵՐ

ՊԱՀԱՆՋՎՈՂ ԼԱԲՈՐԱՏՈՐ ՓՈՐՁԱՐԿՈՒՄՆԵՐ

Հ/հ	Փորձարկումների տեսակը	Փորձարկման համար պահանջվող պայմանները և քանակները	Ծանոթություն
1	2	3	4
1	Մանրահատիկ տաք ա/բ խառնուրդի կազմության ընտրություն՝	Յուրաքանչյուր ճանապարհահատվածի համար, նախքան ասֆալտապատման աշխատանքների սկիզբը՝ յուրաքանչյոր տիպի ա/բ խառնուրդի համար **մեկ** բաղադրատոմս:	
2	Խոշորհատիկ տաք ա/բ խառնուրդի կազմության ընտրություն՝	Յուրաքանչյուր ճանապարհահատվածի համար, նախքան ասֆալտապատման աշխատանքների սկիզբը՝ **մեկ** բաղադրատոմս:	
3	**Ցեմենտբետոնե խառնուրդի կազմության ընտրություն (բաղադրատոմս)**	Բետոնային աշխատանքները սկսելուց առաջ՝ յուրաքանչյուր **դասի** ցեմենտբետոնե խառնուրդների համար՝ **100մ^3 և ավելի դեպքում՝ մեկ բաղադրատոմս:**	
4	Ավազ ա/բ խառնուրդի համար	Մեկ նմուշ յուրաքանչյուր 5000 տն ա/բ համար	
5	Խիճ (տարբեր ֆրակցիա) ա/բ խառնուրդի համար	Մեկ նմուշ յուրաքանչյուր 5000 տն ա/բ համար	
6	Հանքային փոշի ա/բ խառնուրդի համար	Մեկ նմուշ յուրաքանչյուր 50 տոննայից	
7	Բիտումային կապակցանյութ	Մեկ նմուշ յուրաքանչյուր 50 տոննայից	
8	Հիմքի շերտի լցանյութ (խիճ, խճավազային խառնուրդ)	Աշխատանքների սկզբում մեկ նմուշ, այնուհետև յուրաքանչյուր հաջորդ 2000մ^3 -ից մեկ նմուշ և լրացուցիչ մեկ նմուշ հանքավայրի փոխվելու դեպքում	
9	Եթահիմքի լցանյութ (ավազակոպիճ)	Աշխատանքների սկզբում մեկ նմուշ, այնուհետև յուրաքանչյուր հաջորդ 2000մ^3 -ից մեկ նմուշ և լրացուցիչ մեկ նմուշ հանքավայրի փոխվելու դեպքում	
10	Բնահող լիցքի համար	Սկզբում մեկ նմուշ, հանքավայրը փոխելու դեպքում, յուրաքանչյուր հանքից մեկ նմուշ	
11	Բնահողի խտության ստուգում	Ամեն մի 200 գծ.մ-ի համար՝ երբ լիցքի բարձրությունը չի գերազանցում 3 մ և ամեն մի 50 գծ.մ -ի համար՝ երբ լիցքի բարձրությունը գերզանցում է 3 մ	
12	Ցեմենտ	Մեկ նմուշ յուրաքանչյուր 50 տոննայից	
13	Ցեմենտբետոնե խառնուրդ	Սկզբում մեկ կոպլեկտ (3 նմուշ) յուրաքանչյու դասի բետոնի համար և մեկ կոմպլեկտ (3 նմուշ) յուրաքանչյուր 50մ^3-ից՝ տարբեր դասի բետոնի համար	
14	Տեղադրված և խտացված ա/բ խառնուրդի **կեռնային նմուշ**	**Յուրաքանչյուր տիպի ա/բ** խառնուրդի համար՝ սկզբում 3 կեռնային նմուշ մինչև 7000մ^2 -ի համար , այնուհետև 3 նմուշ ամեն 7000մ^2 -ի համար	
15	Բազալտե եզրաքար	Մեկ նմուշ յուրաքանչյուր 1000 գծ.մ -ի համար	ՀՍ 405-2019

«Հայաստանի Հանրապետության ՍՊԸ
Գլխավոր տնօրեն
«» 20 թ.

Կազմեց <<Արտ նախագիծ >> ՍՊԸ տնօրեն Ա.Հայրապետյան

ԱՇԽԱՏԱՆՔԱՅԻՆ ԳԵԶԱԳՐԵՐԻ ԱՆՎԱՆԱՑԱՆԿ	
ԹԵՐԹ	ԱՆՎԱՆՈՒՄԸ
՛1-1	ԱՇԽԱՏԱՆՔԱՅԻՆ ԳԵԶԱԳՐԵՐԻ ԱՆՎԱՆԱՑԱՆԿ, ԲԱՑԱՏՐԱԳԻՐ
՛1-2	ԻՐԱՎԻՃԱԿԱՅԻՆ ՀԱՏԱԿԱԳԻԾ Մ 1:500
՛1-3	ԱՇԽԱՏԱՆՔՆԵՐԻ ԿԱՏԱՐՄԱՆ ԺԱՄԱՆԱԿԱՑՈՒՅՑ
՛1-4	ՄԱՅԹԵՐԻ ՔԱՆԴՄԱՆ ԵՎ ՎԵՐԱԿԱՆԳՄԱՆ ԱՄՓՈՓԱԳԻՐ ԿՄ 0+000 - ԿՄ 0+795
՛1-5	ՄԱՅԹԵՐԻ ՔԱՆԴՄԱՆ ԵՎ ՎԵՐԱԿԱՆԳՄԱՆ ԱՄՓՈՓԱԳԻՐ ԿՄ0+000 - 0+656
՛1-6	ՀԱՄԱՀԱՎԱՔ ԱՄՓՈՓԱԳԻՐ
՛2-1	ԳԵՈԴԵԶԻԱԿԱՆ ՀԱՆՈՒՅԹ Մ 1:1000, ԿՄ 0 + 000 - ԿՄ 0+ 275
՛2-2	ԳԵՈԴԵԶԻԱԿԱՆ ՀԱՆՈՒՅԹ Մ 1:1000, ԿՄ 0+275-ԿՄ0+541
՛2-3	ԳԵՈԴԵԶԻԱԿԱՆ ՀԱՆՈՒՅԹ Մ 1:1000, ԿՄ 0+541-ԿՄ 0+795
՛2-4	ԳԵՈԴԵԶԻԱԿԱՆ ՀԱՆՈՒՅԹ Մ 1:1000, ԿՄ 0+000-ԿՄ0+300
՛2-5	ԳԵՈԴԵԶԻԱԿԱՆ ՀԱՆՈՒՅԹ Մ 1:1000, ԿՄ 0+300-ԿՄ 0+656
՛3-1	ՃԱՆԱՊԱՐՀԻ ՓՈՎԱԾ ՀԱՏԱԿԱԳԻԾ Մ1:1000, ԿՄ 0 + 000 - ԿՄ 0+275
՛3-2	ՃԱՆԱՊԱՐՀԻ ՓՈՎԱԾ ՀԱՏԱԿԱԳԻԾ Մ1:1000, ԿՄ 0+275-ԿՄ0+541
՛3-3	ՃԱՆԱՊԱՐՀԻ ՓՈՎԱԾ ՀԱՏԱԿԱԳԻԾ Մ1:1000, ԿՄ 0+5 51-ԿՄ 0+795
՛3-4	ՃԱՆԱՊԱՐՀԻ ՓՈՎԱԾ ՀԱՏԱԿԱԳԻԾ Մ1:1000, ԿՄ 0+000-ԿՄ0+300
՛3-5	ՃԱՆԱՊԱՐՀԻ ՓՈՎԱԾ ՀԱՏԱԿԱԳԻԾ Մ1:1000, ԿՄ 0+300-ԿՄ 0+656
՛4-1	ԵՐԿԱՅՆԱԿԱՆ ԿՏՐՎԱԾՔՄ 1:1000 ԿՄ0+000- ԿՄ 0+200
՛4-2	ԵՐԿԱՅՆԱԿԱՆ ԿՏՐՎԱԾՔՄ 1:1000 ԿՄ0+200- ԿՄ 0+409
՛4-3	ԵՐԿԱՅՆԱԿԱՆ ԿՏՐՎԱԾՔՄ 1:1000 ԿՄ0+409-ԿՄ 0+649
՛4-4	ԵՐԿԱՅՆԱԿԱՆ ԿՏՐՎԱԾՔՄ 1:1000 ԿՄ0+649- ԿՄ 0+795
՛4-5	ԵՐԿԱՅՆԱԿԱՆ ԿՏՐՎԱԾՔՄ 1:1000 ԿՄ0+000- ԿՄ 0+200
՛4-6	ԵՐԿԱՅՆԱԿԱՆ ԿՏՐՎԱԾՔՄ 1:1000 ԿՄ0+200- ԿՄ 0+415
՛4-7	ԵՐԿԱՅՆԱԿԱՆ ԿՏՐՎԱԾՔՄ 1:1000 ԿՄ 0+415- ԿՄ 0+656
՛4-8	ԼԱՅՆԱԿԱՆ ԿՏՐՎԱԾՔՆԵՐ ԿՄ 0+000 - ԿՄ 0+097
՛4-9	ԼԱՅՆԱԿԱՆ ԿՏՐՎԱԾՔՆԵՐ ԿՄ 0+100 - ԿՄ 0+188
՛4-10	ԼԱՅՆԱԿԱՆ ԿՏՐՎԱԾՔՆԵՐ ԿՄ 0+196 - ԿՄ 0+409
՛4-11	ԼԱՅՆԱԿԱՆ ԿՏՐՎԱԾՔՆԵՐ ԿՄ 0+478 - ԿՄ 0+562
՛4-12	ԼԱՅՆԱԿԱՆ ԿՏՐՎԱԾՔՆԵՐ ԿՄ 0+566 - ԿՄ 0+664
՛4-13	ԼԱՅՆԱԿԱՆ ԿՏՐՎԱԾՔՆԵՐ ԿՄ 0+679 - ԿՄ 0+795
՛4-14	ԼԱՅՆԱԿԱՆ ԿՏՐՎԱԾՔՆԵՐ ԿՄ 0+000 - ԿՄ 0+126
՛4-15	ԼԱՅՆԱԿԱՆ ԿՏՐՎԱԾՔՆԵՐ ԿՄ 0+180 - ԿՄ 0+277
՛4-16	ԼԱՅՆԱԿԱՆ ԿՏՐՎԱԾՔՆԵՐ ԿՄ 0+290 - ԿՄ 0+384
՛4-17	ԼԱՅՆԱԿԱՆ ԿՏՐՎԱԾՔՆԵՐ ԿՄ 0+394 - ԿՄ 0+522
՛4-18	ԼԱՅՆԱԿԱՆ ԿՏՐՎԱԾՔՆԵՐ ԿՄ 0+537 - ԿՄ 0+656
՛5-1	ՄԱՅԹԻ ԿՈՆՍՏՐՈՒԿՑԻԱ, ԿՏՐՎԱԾՔ 1-1, 2-2
՛5-2	ՄԱՅԹԻ ԵՎ ՁՐԱՏԱՐ ԱՌՎԻ ԿՈՆՍՏՐՈՒԿՑԻԱՆ ԿՄ 0+296 - ԿՄ 0+348
՛5-3	ԹԵՔԱՀԱՐԹԱԿԻ ՍԽԵՄԱ, ՄԱՅԹԻ ԿՈՆՍՏՐՈՒԿՑԻԱ
6	ԵՐԹԵՎԵԿԵԵՏՈՒԹՅԱՆ ԿԱԶՄԱԿԵՐՊՄԱՆ ՍԽԵՄԱ ԱՇԽԱՏԱՆՔՆԵՐԻ ԻՐԱԿԱՆԱՑՄԱՆ ԸՆԹԱՑՔՈՒՄ

ԲԱՑԱՏՐԱԳԻՐ

ՀՀ ԱՐՄԱՎԻՐԻ ՄԱՐԶԻ ԱՐԱՔՍ ՀԱՄԱՅՆՔԻ ԳԱՅ ԳՅՈՒՂԻ ԻՍԱՀԱԿՅԱՆ ԵՎ ՍԱՐՅԱՆ ԿԵՆՏՐՈՆԱԿԱՆ ՃԱՆԱՊԱՐՀՆԵՐԻ ՄԱՅԹԵԶՐԵՐԻ ԿԱՌՈՒՑՄԱՆ և ՍԱԼԱՐԿՄԱՆ ԱՇԽԱՏԱՆՔՆԵՐԸ ԿԱՏԱՐ ՎԱԾ է ՀԻՄՆՎԵԼՈՎ ԳԵՈԴԵԶԻԱԿԱՆ, ԱԿՆԱԴԻՏԱԿԱՆ, ՇՐՋԱԿԱ ՄԻՋԱՎԱՅՐԻ ՊԱՀՊԱՆՈՒԹՅԱՆ ՄԻՋՈՑԱՌՈՒՄ ՆԵՐԻ ՈՒՍՈՒՄՆԱՍԻՐՈՒԹՅՈՒՆՆԵՐԻ, ՀԱՅԱՍՏԱՆԻ ՀԱՆՐԱՊԵՏՈՒԹՅՈՒՆՈՒՄ ԳՈՐԾՈՂ ՇԻՆԱՐԱՐԱԿԱՆ ՆՈՐՄԵՐԻ ԵՎ ԿԱՆՈՆՆԵՐԻ, ԱՐԱՔՍ ՀԱՄԱՅՆՔԻ ՂԵԿԱՎԱՐԻ ԿՈՂՄԻՑ 17.07. 2024թ. ՏՐՎԱԾ N103 ՃԱՐՏԱՐԱՊԵՏԱՀԱՏԱԿԱԳԾԱՅԻՆ ԱՌԱՋԱԴՐԱՆՔԻ ԵՎ ՊԱՏՎԻՐԱՏՈՒԻ ՀԵՏ ԿՆՔՎԱԾ ՊԱՅՄԱՆԱԳՐԻ ԴՐՈՒՅԹՆԵՐՈՎ:
ՆԱԽԱՏԵՍՎՈՒՄ է ՓՈՂՈՑՆԵՐԻ ԱՋ ԿՈՂՄՈՒՄ Ա/Բ ԾԱԾԿԻՑ 20ՍՄ ՀԵՌԱՎՈՐՈՒԹՅԱՆ ՎՐԱ ԿԱՌՈՒՑԵԼ ՈՒ/Կ ՏՈՒՖ ՔԱՐԻ ԾԱԾԿՈՒՅԹՈՎ ՄԱՅԹԵՐ: ԸՍՏ ՊԱՏՎԻՐԱՏՈՒԻ ԿՈՂՄԻՑ ՆԵՐԿԱՅԱՑՎԱԾ ԱՌԱՋԱԴՐԱՆՔԻ ՊԵՏՔ է ՏԵՂԱԴՐԵԼ ԲԱՋԱԼՏԵ ԵԶՐԱՔԱՐԵՐ:
ՆԱԽԱԳԾՈՎ ՆԱԽԱՏԵՍՎԱԾ է ԻՐԱԿԱՆԱՑՆԵԼ ՀԵՏԵՎՅԱԼ ՀԻՄՆԱԿԱՆ ԱՇԽԱՏԱՆՔՆԵՐԸ.
- ԿԱՌՈՒՑԵԼ ԵԶՐԱՔԱՐԵՐ
- ԻՐԱԿԱՆԱՑՆԵԼ ՄԱՅԹԻ ԾԱԾԿԻ ՍԱԼԱՐԿՈՒՄ

ԱՇԽԱՏԱՆՔՆԵՐԸ ԻՐԱԿԱՆԱՑՆԵԼՈՒ ԺԱՄԱՆԱԿ ԱՆՀՐԱԺԵՇՏՈՒԹՅՈՒՆ ԿԼԻՆԻ ԱՍՎԱԼՏԱՊԱՏԵԼ ՇԵՆՔԵՐԻ, ՇԻՆՈՒԹՅՈՒՆՆԵՐԻ, ԱՌԱՆՁՆԱՏՆԵՐԻ ԵՎ ՏՆԱՄԵՐՁ ՀՈՂԱՄԱՍԵՐԻ ՄՈՒՏՔԵՐԸ ՄԱՅԹԵՐԻ ՍԿԶԲԻՑ 3Մ ԵՐԿԱՐՈՒԹՅԱՄԲ, ԻՆՐՊԵՍ ՆԱԵՎ ՀԱՏՎՈՂ ՓՈՂՈՑՆԵՐԸ՝ 7Մ ԵՐԿԱՐՈՒԹՅԱՄԲ :
ՄԱՅԹԵԶՐԵՐԻ Ա ԼԱՅՆՈՒԹՅՈՒՆԸ ԿԱՐՈՂ է ՓՈՓՈԽՎԵԼ ԿԱԿՎԱԾ ԾԵՆՔՐԻ, ՇԻՆՈՒԹՅՈՒՆՆԵՐԻ ԵՎ ԻՆԺԵՆԵՐԱԿԱՆ ԿԱՌՈՒՑՎԱԾՔՆԵՐԻ ՏԵՂԱԴՐՈՒԹՅՈՒՆԻՑ:
ՏՈՒՖԵ ՍԱԼԻԿՆԵՐԻ ԳՈՒՅՆԸ ԵՎ ՉԱՓԵՐԸ ՆԱԽՈՐՈՔ ՀԱՄԱՁԱՅՆԵՑՆԵԼ ՊԱՏՎԻՐԱՏՈՒԻ ԵՎ ՆԱԽԱԳԾՈՂԻ ՀԵՏ:
ԿԱՏԱՐՎԵԼԻՔ ԱՇԽԱՏԱՆՔՆԵՐԻ ՆԿԱՐԱԳՐՈՒԹՅՈՒՆԸ ԱՎԵԼԻ ՀԱՆԳԱՄԱՆՈՐԵՆ ԲԵՐՎԱԾ է ՍՈՒՅՆ ՆԱԽԱԳԾՈՒՄ:

«ԿԻՐՈՎԱԲԱՇԻՆ»ՍՊԸ ԳՈՐԾԱՐԱՆԱՅԻՆ ՄԱՍՆԱՅՈՒՂ 20 թ.

ՀՀ ԱՐՄԱՎԻՐԻ ՄԱՐԶԻ ԱՐԱՔՍ ՀԱՄԱՅՆՔԻ ԳԱՅ ԳՅՈՒՂ				ՆԱԽԱԳԾԻ ԱՆՎԱՆՈՒՄԸ ՀՀ ԱՐՄԱՎԻՐԻ ՄԱՐԶԻ ԱՐԱՔՍ ՀԱՄԱՅՆՔԻ ԳԱՅ ԳՅՈՒՂԻ ԻՍԱՀԱԿՅԱՆ ԵՎ ՍԱՐՅԱՆ ԿԵՆՏՐՈՆԱԿԱՆ ՃԱՆԱՊԱՐՀՆԵՐԻ ՄԱՅԹԵԶՐԵՐԻ ԿԱՌՈՒՑՄԱՆ ԵՎ ՍԱԼԱՐԿՄԱՆ ԱՇԽԱՏԱՆՔՆԵՐ		ԱԼԲՈՄ	
ՍՊԸ ՏՆՕՐԵՆ	Ա. ՀԱՅՐԱՊԵՏՅԱՆ		«ԱՐՏՆԱԽԱԳԻԾ» ՍՊԸ	ՕԲՅԵԿՏԻ ԱՆՎԱՆՈՒՄԸ ԳԱՅ ԳՅՈՒՂԻ ԻՍԱՀԱԿՅԱՆ ԵՎ ՍԱՐՅԱՆ ԿԵՆՏՐՈՆԱԿԱՆ ՃԱՆԱՊԱՐՀՆԵՐ	ՄԱՍ Գայ		
ՆԱԽԱԳԾԵՑ	Գ. ԳՐԻԳՈՐՅԱՆ				ԹԵՐԹԵՐ 6	ԹԵՐԹ 1–1	
				ԹԵՐԹԻ ԱՆՎԱՆՈՒՄԸ ԱՇԽԱՏԱՆՔԱՅԻՆ ԳԵԶԱԳՐԵՐԻ ԱՆՎԱՆԱՑԱՆԿ, ԲԱՑԱՏՐԱԳԻՐ			

ԻՐԱՎԻՃԱԿԱՅԻՆ ՀԱՏԱԿԱԳԻԾ Մ 1:500

Համաձայնեցված է
«Տեղեկատ Արմենիա» ՓԲԸ
ցանցերի շահագործում
տնօրեն Հ. Հովհաննիսյան
17.12.2024թ

«Հայէլցանց» ՓԲԸ
«ՍՈՒՆԱԼԵՌ» մասնաճյուղ
«ԷԼՏՐԻԱԿԻ էլեկտրացանց»
01520882

«ԳԱԶՊՐՈՄ ԱՐՄԵՆԻԱ» ՓԲԸ
ԱՐՄԱՎԻՐԻ ԳԱԶ
Ա. Նազարյան
«27» 12 2024 թ.

«Ջուրպրոմ Արմենիա» ՍՊԸ
Էջմիածնի ՋՍ
Ստ. Հակոբյան
09.12.24թ

«ԱԼԵՔՍԵՐԻՆ» ՍՊԸ
ԳՈՐԾԱԲՆՈՒԹՅՈՒՆ
«__» _____ 20__ թ.

ՀՀ ԱՐՄԱՎԻՐԻ ՄԱՐԶԻ ԱՐԱՔՍ ՀԱՄԱՅՆՔԻ ԳԱԶ ԳՅՈՒՂ					ՆԱԽԱԳԾԻ ԱՆՎԱՆՈՒՄԸ ՀՀ ԱՐՄԱՎԻՐԻ ՄԱՐԶԻ ԱՐԱՔՍ ՀԱՄԱՅՆՔԻ ԳԱԶ ԳՅՈՒՂԻ ԻՍԱՀԱԿՑԱՆ ԵՎ ՍԱՐՑԱՆ ԿԵՆՏՐՈՆԱԿԱՆ ՃԱՆԱՊԱՐՀՆԵՐԻ ՄԱՅԹԵԶՐԵՐԻ ԿԱՌՈՒՑՄԱՆ ԵՎ ՍԱԼԱՐԿՄԱՆ ԱՇԽԱՏԱՆՔՆԵՐ		ԱԼԲՈՄ	
ՍՊԸ ՏՆՕՐԵՆ	Ա. ՀԱՅՐԱՊԵՏՅԱՆ			«ԱՐՏՆԱԽԱԳԻԾ» ՍՊԸ	ՕԲՅԵԿՏԻ ԱՆՎԱՆՈՒՄԸ ԳԱԶ ԳՅՈՒՂԻ ԻՍԱՀԱԿՑԱՆ ԵՎ ՍԱՐՑԱՆ ԿԵՆՏՐՈՆԱԿԱՆ ՃԱՆԱՊԱՐՀՆԵՐ		ՄԱՍ Գայ	
ՆԱԽԱԳԾԵՑ	Գ. ԳՐԻԳՈՐՅԱՆ						ԹԵՐԹԵՐ 6	ԹԵՐԹ 1-2
					ԹԵՐԹԻ ԱՆՎԱՆՈՒՄԸ ԻՐԱՎԻՃԱԿԱՅԻՆ ՀԱՏԱԿԱԳԻԾ Մ 1:500			

ՇԻՆԱՐԱՐԱԿԱՆ ԱՇԽԱՏԱՆՔՆԵՐԻ ԿԱՏԱՐՄԱՆ ԺԱՄԱՆԱԿԱՑՈՒՅՑ

	ԱՇԽԱՏԱՆՔՆԵՐԻ ԱՆՎԱՆՈՒՄԸ	ԱՇԽԱՏԱՆՔՆԵՐԻ ԸՆԴՀԱՆՈՒՐ ՏԵՎՈՂՈՒԹՅՈՒՆԸ 90 ՕՐ											
		1-ԻՆ ԱՄԻՍ				2-ՐԴ ԱՄԻՍ				3-ՐԴ ԱՄԻՍ			
		ՇԱԲԱԹՆԵՐ											
		1	2	3	4	5	6	7	8	9	10	11	12
1	ՆԱԽԱՊԱՏՐԱՍՏԱԿԱՆ ԱՇԽԱՏԱՆՔՆԵՐ												
2	ՀՈՂԱՅԻՆ ԱՇԽԱՏԱՆՔՆԵՐ												
3	ԵԶՐԱՔԱՐԵՐԻ ՏԵՂԱԴՐՄԱՆ ԱՇԽԱՏԱՆՔՆԵՐ												
4	ՄԱՅԹԵՐԻ ԾԱԾԿՈՒՅԹԻ ԻՐԱԿԱՆԱՑՄԱՆ ԱՇԽԱՏԱՆՔՆԵՐ												
5	ՇԻՆԱՐԱՐԱԿԱՆ ԱՂԲԻ ՀԵՌԱՑՈՒՄ												

ՄԱՍՆԱԿԻՑՆԵՐԻ ԱՇԽԱՏԱՆՔԱՅԻՆ ՌԵՍՈՒՐՍՆԵՐ ԵՎ ՏԵԽՆԻԿԱԿԱՆ ՄԻՋՈՑՆԵՐ
<<ՄԱՍՆԱԳԻՏԱԿԱՆ ՓՈՐՁԱՌՈՒԹՅՈՒՆ>> ՈՐԱԿԱՎՈՐՄԱՆ ՉԱՓԱՆԻՇՆԵՐԻՆ ՆԵՐԿԱՅԱՑՎՈՂ ՊԱՀԱՆՋՆԵՐԸ

ՀՀ	ԱՆՎԱՆՈՒՄԸ	ՈՐԱԿԱՎՈՐՈՒՄԸ, ՈԼՈՐՏԸ	ՔԱՆԱԿԸ /ՄԱՐԴ/	ԱՇԽ-ՅԻՆ ՓՈՐՁ
1	ԱՇԽՂԵԿ	ԲԱՐՁՐԱԳՈՒՅՆ ԿՐԹՈՒԹՅՈՒՆ, ԻՆԺԵՆԵՐ-ԺԻՆԱՐԱՐ	1	3 ՏԱՐԻ

<<ՏԵԽՆԻԿԱԿԱՆ ՄԻՋՈՑՆԵՐ>> ՈՐԱԿԱՎՈՐՄԱՆ ՉԱՓԱՆԻՇ - ՄԱՍՆԱԿԻՑԸ ՊԵՏՔ Է ՈՒՆԵՆԱ ՀԵՏԵՎՅԱԼ ՏԵԽՆԻԿԱԿԱՆ ՄԻՋՈՑՆԵՐԸ

ՀՀ	ՏԵԽՆԻԿԱԿԱՆ ՄԻՋՈՑԻ ԱՆՎԱՆՈՒՄԸ	ՏԵԽՆԻԿԱԿԱՆ ՄԻՋՈՑԻ ՏԻՊԸ	ՊԱՀԱՆՋՎՈՂ ՔԱՆԱԿԸ
1	ԱՎՏՈՒՆՔՆԱԹԱՓ-ԲԵՌՆԱՏԱՐ	ՑԱՆԿԱՑԱԾ	1
2	ԷՔՍԿԱՎԱՏՈՐ	ՑԱՆԿԱՑԱԾ	1

Կապալառուն պետք է ապահովի՝ -շինարարական արտադրության կազմակերպման ՀՀ քաղաքաշինության կոմիտեի նախագահի 09.02.2023թ N09-Ա հրամանով հաստատված՝ միջոցառումների 1,4,5,6,7,12,13,14,15,17,20,21 կետերի պապահանջների կատարումը և դրանց չկատարման պարագայում պատասխանատվության կենթարկվի 22-31 կետերով նախատեսված չափով

ԱՇԽԱՏԱՆՔՆԵՐԻ ԿԱՏԱՐՄԱՆ ՀԱՄԱՐ ՊԱՀԱՆՋՎՈՂ ԼԻՑԵՆԶԻԶՆ

ԱՇԽԱՏԱՆՔՆԵՐԻ ԿԱՏԱՐՄԱՆ ՀԱՄԱՐ ՊԱՀԱՆՋՎՈՒՄ ԵՆ ԼԻՑԵՆԶԻԱՆԵՐԻ ՀԵՏԵՎՅԱԼ ՏԵՍԱԿՆԵՐ
ՇԻՆԱՐԱՐՈՒԹՅԱՆ ԻՐԱԿԱՆԱՑՈՒՄ ԸՍՏ ՔԱՂԱՔԱՇԻՆՈՒԹՅԱՆ ՀԵՏԵՎՅԱԼ ՈԼՈՐՏԻ ԲՆԱԿԵԼԻ, ՀԱՍԱՐԱԿԱԿԱՆ, ԱՐՏԱԴՐԱԿԱՆ

ԿԱՊԱԼԻ ՕԲՅԵԿՏԻ, ԴՐԱ ԱՌԱՆՁԻՆ ՄԱՍԵՐԻ /ԿՈՆՍՏՐՈՒԿՑԻԱՆԵՐ ԵՎ ԱՅԼՆ/ ԵՎ ՕԳՏԱԳՈՐԾՎԱԾ ՆՅՈՒԹԵՐԻ ԵՐԱՇԽԻՔԱՅԻՆ ԺԱՄԿԵՏՆԵՐ

ՀՀ	ՆՅՈՒԹԵՐԻ ԱՆՎԱՆՈՒՄԸ	ԵՐԱՇԽԻՔԱՅԻՆ ՆՎԱԶԱԳՈՒՅՆ ԺԱՄԿԵՏԸ /ՏԱՐԻ/
1	ՑԵՄԵՆՏ	20
2	ԱՎԱԶ	20
3	ԵՐԵՍԱՊԱՏՄԱՆ ՍԱԼԵՐ	10
4	ԲԱԶԱԼՏԵ ԽԻԾ	20
5	ԲԱԶԱԼՏԵ ԵԶՐԱՔԱՐ	30

«ԼԻԴԵՐՇԻՆ»ՍՊԸ
ՓՈՐՁԱԲՆՈՒԹՅՈՒՆ
«____» _____ 20 թ.

ՀՀ ԱՐՄԱՎԻՐԻ ՄԱՐԶԻ ԱՐԱՔՍ ՀԱՄԱՅՆՔԻ ԳԱՅ ԳՅՈՒՂ					ՆԱԽԱԳԾԻ ԱՆՎԱՆՈՒՄԸ ՀՀ ԱՐՄԱՎԻՐԻ ՄԱՐԶԻ ԱՐԱՔՍ ՀԱՄԱՅՆՔԻ ԳԱՅ ԳՅՈՒՂԻ ԻՍԱՀԱԿՅԱՆ ԵՎ ՍԱՐՅԱՆ ԿԵՆՏՐՈՆԱԿԱՆ ՃԱՆԱՊԱՐՀՆԵՐԻ ՄԱՅԹԵԶՐԵՐԻ ԿԱՌՈՒՑՄԱՆ ԵՎ ՍԱԼԱՐԿՄԱՆ ԱՇԽԱՏԱՆՔՆԵՐ	ԱԼԲՈՄ	
ՍՊԸ ՏՆՕՐԵՆ	Ա. ՀԱՅՐԱՊԵՏՅԱՆ			«ԱՐՏՆԱԽԱԳԻԾ» ՍՊԸ	ՕԲՅԵԿՏԻ ԱՆՎԱՆՈՒՄԸ ԳԱՅ ԳՅՈՒՂԻ ԻՍԱՀԱԿՅԱՆ ԵՎ ՍԱՐՅԱՆ ԿԵՆՏՐՈՆԱԿԱՆ ՃԱՆԱՊԱՐՀՆԵՐ	ՄԱՍ ԳԱյ	
ՆԱԽԱԳԾԵՑ	Գ. ԳՐԻԳՈՐՅԱՆ					ԹԵՐԹԵՐ 6	ԹԵՐԹ 1-3
					ԹԵՐԹԻ ԱՆՎԱՆՈՒՄԸ ԱՇԽԱՏԱՆՔՆԵՐԻ ԿԱՏԱՐՄԱՆ ԺԱՄԱՆԱԿԱՑՈՒՅՑ		

ՄԱՅԹԵՐԻ ՔԱՆԴՄԱՆ ԵՎ ՎԵՐԱԿԱՆԳՄԱՆ ԱՄՓՈՓԱԳԻՐ

ՀՀ ԱՐՄԱՎԻՐԻ ՄԱՐԶԻ ԱՐԱՔՍ ՀԱՄԱՅՆՔԻ ԳԱՅ ԳՅՈՒՂԻ ԻՍԱՀԱԿՅԱՆ ԵՎ ՍԱՐՅԱՆ ԿԵՆՏՐՈՆԱԿԱՆ ՃԱՆԱՊԱՐՀՆԵՐԻ ՄԱՅԹԵԶՐԵՐԻ ԿԱՌՈՒՑՄԱՆ ԵՎ ՍԱԼԱՐԿՄԱՆ ԱՇԽԱՏԱՆՔՆԵՐ

Հատված կմ 0+000 - կմ 0+795

Սկիզբ		Վերջ		Երկարությունը մ	Լայնությունը A /միջին/ մ	մակերեսը մ2	Վերականգնում						Ծանոթություն
							Ծածկի կոնստրուկցիա մ2				Եզրաքարեր		
կմ		կմ					Ուղիղ կտրված-քի տուֆ քար h= 10սմ	Ցեմենտ-ավազայ ին չոր խառնուրդ /1:2 հարաբերության բ/ h=10սմ	Բետոն B15 h= 10սմ	Խճի շերտ h= 5սմ	15x30սմ բազալտե գծ□մ	12x30սմ բազալտե գծ□մ	
1	2	3	4	5	6	7	8	9	10	11	12	13	14
	0		25	25	1.97	50	42.74	42.74	37.23	37.23	30.08	25.00	
	31		62	31	1.97	62	53.14	53.14	46.41	46.41	36.32	31.00	
	68		87	19	1.97	38	32.33	32.33	28.05	28.05	23.84	19.00	
	91		94	3	1.97	6	4.59	4.59	3.57	3.57	7.20	3.00	
	97		114	17	1.97	34	28.87	28.87	24.99	24.99	21.76	17.00	
	118		141	23	1.97	47.31	40.42	40.42	35.20	35.20	29.21	23.00	
	147		156	9	1.97	18	14.99	14.99	12.75	12.75	13.44	9.00	
	161		184	23	1.97	46	39.27	39.27	34.17	34.17	28.00	23.00	
	188		196	8	1.97	16	13.26	13.26	11.22	11.22	12.40	8.00	
	200		264	64	1.97	129.05	111.15	111.15	97.49	97.49	72.56	64.00	
	275		400	125	1.97	251.05	216.92	216.92	190.82	190.82	136.01	125.00	
	409		478	69	1.97	138.78	119.73	119.73	105.18	105.18	76.48	69.00	
	483		507	24	1.97	48	41.00	41.00	35.70	35.70	29.04	24.00	
	511		532	21	1.97	42.95	36.59	36.59	31.78	31.78	27.10	21.00	
	541		562	21	1.97	42.95	36.59	36.59	31.78	31.78	27.10	21.00	
	566		608	42	1.97	84	72.22	72.22	63.24	63.24	47.76	42.00	
	613		628	15	1.97	31.56	26.73	26.73	23.08	23.08	21.43	15.00	
	633		649	16	1.97	35.04	29.12	29.12	24.71	24.71	28.14	16.00	
	664		679	15	1.97	30.87	26.12	26.12	22.55	22.55	20.76	15.00	
	683		712	29	1.97	58.47	50.08	50.08	43.71	43.71	34.71	29.00	
	717		750	33	1.97	66.47	57.02	57.02	49.83	49.83	38.87	33.00	
	756		766	10	1.97	20.47	17.14	17.14	14.64	14.64	14.95	10.00	
	770		795	25	1.97	50	42.62	42.62	37.03	37.03	30.90	25.00	
ԸՆԴԱՄԵՆԸ				667		1346.97	1152.65	1152.65	1005.14	1005.14	808.06	667.00	

«ԼՈՒՍԵՐՇԻՆ»ՍՊԸ
ՓՈՐՁԱԳԻՏՈՒԹՅՈՒՆ
«____» _____ 20__ թ.

ՀՀ ԱՐՄԱՎԻՐԻ ՄԱՐԶԻ ԱՐԱՔՍ ՀԱՄԱՅՆՔԻ ԳԱՅ ԳՅՈՒՂ				ՆԱԽԱԳԾԻ ԱՆՎԱՆՈՒՄԸ ՀՀ ԱՐՄԱՎԻՐԻ ՄԱՐԶԻ ԱՐԱՔՍ ՀԱՄԱՅՆՔԻ ԳԱՅ ԳՅՈՒՂԻ ԻՍԱՀԱԿՅԱՆ ԵՎ ՍԱՐՅԱՆ ԿԵՆՏՐՈՆԱԿԱՆ ՃԱՆԱՊԱՐՀՆԵՐԻ ՄԱՅԹԵԶՐԵՐԻ ԿԱՌՈՒՑՄԱՆ ԵՎ ՍԱԼԱՐԿՄԱՆ ԱՇԽԱՏԱՆՔՆԵՐ	ԱԼԲՈՄ	
ՍՊԸ ՏՆՕՐԵՆ	Ա. ՀԱՅՐԱՊԵՏՅԱՆ		«ԱՐՏԱԽԱԳԻԾ» ՍՊԸ	ՕԲՅԵԿՏԻ ԱՆՎԱՆՈՒՄԸ ԳԱՅ ԳՅՈՒՂԻ ԻՍԱՀԱԿՅԱՆ ԵՎ ՍԱՐՅԱՆ ԿԵՆՏՐՈՆԱԿԱՆ ՃԱՆԱՊԱՐՀՆԵՐ	ՄԱՍ Գայ	
ՆԱԽԱԳԾԵՑ	Գ. ԳՐԻԳՈՐՅԱՆ				ԹԵՐԹԵՐ 6	ԹԵՐԹ 1-4
				ԹԵՐԹԻ ԱՆՎԱՆՈՒՄԸ ՄԱՅԹԵՐԻ ՔԱՆԴՄԱՆ ԵՎ ՎԵՐԱԿԱՆԳՄԱՆ ԱՄՓՈՓԱԳԻՐ ԿՄ 0+000 - ԿՄ 0+795		

ՀԱՄԱՀԱՎԱՔ ԱՄՓՈՓԱԳԻՐ

ՀՀ ԱՐՄԱՎԻՐԻ ՄԱՐԶԻ ԱՐԱՔՍ ՀԱՄԱՅՆՔԻ ԳԱՅ ԳՅՈՒՂԻ ԻՍԱՀԱԿՅԱՆ ԵՎ ՍԱՐՅԱՆ ԿԵՆՏՐՈՆԱԿԱՆ ՃԱՆԱՊԱՐՀՆԵՐԻ ՄԱՅԹԵԶՐԵՐԻ ԿԱՌՈՒՑՄԱՆ ԵՎ ՍԱԼԱՐԿՄԱՆ ԱՇԽԱՏԱՆՔՆԵՐ

Հատված կմ 0+000 - կմ 0+656

Սկիզբ		Վերջ		Երկարություն մ	Լայնությունը A /մինչև/ մ	մակերեսը մ2	Վերականգնում						Ծախսերը
							Ծածկի կոնստրուկցիա մ2				Եզրաքարեր		
կմ		կմ					Ուղիղ կտրված-քի տուֆ քար h= 10սմ	Ցեմենտ-ավազ ային չոր խառնուրդ /1:2 հարաբերությա մբ/ h=10սմ	Բետոն B15 h= 10սմ	Խճի շերտ h= 5սմ	15x30սմ բազալտե գծ□մ	12x30սմ բազալտե գծ□մ	
1	2	3	4	5	6	7	8	9	10	11	12	13	14
	0		76	76	1.97	152.18	131.32	131.32	115.39	115.39	83.34	76.00	
	79		88	9	1.97	21.04	17.31	17.31	14.55	14.55	18.64	9.00	
	98		203	105	1.97	215.93	186.41	186.41	163.86	163.86	120.56	105.00	
	213		290	77	1.97	156.59	135.11	135.11	118.69	118.69	87.11	77.00	
	296		348	52	1.97	106.96	92.51	92.51	81.46	81.46	58.57	52.00	
	354		376	22	1.97	45.09	38.48	38.48	33.48	33.48	28.06	22.00	
	384		394	10	1.97	22.33	18.75	18.75	16.06	16.06	16.87	10.00	
	398		412	14	1.97	28.23	23.86	23.86	20.57	20.57	18.90	14.00	
	415		522	107	1.97	215.88	186.54	186.54	164.11	164.11	117.37	107.00	
	537		591	54	1.97	110.67	95.24	95.24	83.48	83.48	63.60	54.00	
	595		656	61	1.97	122	105.16	105.16	92.31	92.31	67.52	61.00	
ԸՆԴԱՄԵՆԸ				587		1196.9	1030.71	1030.71	903.95	903.95	680.53	587.00	

«ԼԻԴԵՐՇԻՆ»ՍՊԸ
ՓՈՐՁԱԳԻՏՈՒԹՅՈՒՆ
«____» _____ 20 թ.

ՀՀ ԱՐՄԱՎԻՐԻ ՄԱՐԶԻ ԱՐԱՔՍ ՀԱՄԱՅՆՔԻ ԳԱՅ ԳՅՈՒՂ				ՆԱԽԱԳԾԻ ԱՆՎԱՆՈՒՄԸ ՀՀ ԱՐՄԱՎԻՐԻ ՄԱՐԶԻ ԱՐԱՔՍ ՀԱՄԱՅՆՔԻ ԳԱՅ ԳՅՈՒՂԻ ԻՍԱՀԱԿՅԱՆ ԵՎ ՍԱՐՅԱՆ ԿԵՆՏՐՈՆԱԿԱՆ ՃԱՆԱՊԱՐՀՆԵՐԻ ՄԱՅԹԵԶՐԵՐԻ ԿԱՌՈՒՑՄԱՆ ԵՎ ՍԱԼԱՐԿՄԱՆ ԱՇԽԱՏԱՆՔՆԵՐ	ԱԼԲՈՄ	
ՍՊԸ ՏՆՕՐԵՆ	Ա. ՀԱՅՐԱՊԵՏՅԱՆ		«ԱՐՏՆԱԽԱԳԻԾ» ՍՊԸ	ՕԲՅԵԿՏԻ ԱՆՎԱՆՈՒՄԸ ԳԱՅ ԳՅՈՒՂԻ ԻՍԱՀԱԿՅԱՆ ԵՎ ՍԱՐՅԱՆ ԿԵՆՏՐՈՆԱԿԱՆ ՃԱՆԱՊԱՐՀՆԵՐ	ՄԱՍ ԳԱՅ	
ՆԱԽԱԳԾԵՑ	Գ. ԳՐԻԳՈՐՅԱՆ				ԹԵՐԹԵՐ 6	ԹԵՐԹ 1-5
				ԹԵՐԹԻ ԱՆՎԱՆՈՒՄԸ ՄԱՅԹԵՐԻ ՔԱՆԴՄԱՆ ԵՎ ՎԵՐԱԿԱՆԳՄԱՆ ԱՄՓՈՓԱԳԻՐ ԿՄ0+000 - 0+656		

ՄԱՅԹԵՐԻ ՔԱՆԴՄԱՆ ԵՎ ՎԵՐԱԿԱՆԳՄԱՆ ԱՄՓՈՓԱԳԻՐ

ՀՀ ԱՐՄԱՎԻՐԻ ՄԱՐԶԻ ԱՐԱՔՍ ՀԱՄԱՅՆՔԻ ԳԱՅ ԳՅՈՒՂԻ ԻՍԱՀԱԿՅԱՆ ԵՎ ՍԱՐՅԱՆ ԿԵՆՏՐՈՆԱԿԱՆ ՃԱՆԱՊԱՐՀՆԵՐԻ ՄԱՅԹԵԶՐԵՐԻ ԿԱՌՈՒՑՄԱՆ ԵՎ ՍԱԼԱՐԿՄԱՆ ԱՇԽԱՏԱՆՔՆԵՐ

	Աշխատանքների անվանումը	Չափի միավոր	Ծավալը	Ծանոթություն
	I. Մայթեր			
1	3-րդ կարգի բնահողի քանդում ձեռքով, բարձում ա/ի, տեղափոխում լցակույտ 3,0 կմ	մ3	339.84	
2	Խճային հիմք տոգորված բիտումով h=20սմ	մ2	973.19	
3	Խոշորահատիկ ա/բ h = 6 սմ	մ2	973.19	
4	Մանրահատիկ ա/բ h = 4 սմ	մ2	1132.80	
5	3-րդ կարգի բնահողի մշակում էքս. 0,65 մ3 շ.տ. բարձում ա/ի տեղափոխում լցակույտ 3,0 կմ	մ3	439.34	
6	3-րդ կարգի բնահողի քանդում ձեռքով,բարձում ա/ի տեղափոխում լցակույտ 3,0 կմ	մ3	51.65	
7	Բազալտե եզրաքարերի 15x30սմ տեղադրում միաձույլ բետոնե հիմք, 1գծմ- 0,059մ3 , B20 ավազակոպճային շերտ h=5սմ, 1գծմ - 0,0125մ3	գծ.մ	1488.59	
8	Բազալտե եզրաքարերի 12x30սմ տեղադրում միաձույլ բետոնե հիմք, 1գծմ- 0,059մ3 , B20 ավազակոպճային շերտ h=5սմ, 1գծմ - 0,0125մ3	գծ.մ	1254.00	
9	Ոռղիղ կտրվածքի տուֆ քարով սալվածքի պատրաստում h=10սմ	մ2	2183.36	
10	Ցեմենտ-ավազային չոր խառնուրդ /1:2 հարաբերությամբ/ h=10սմ	մ2	2183.36	
11	Միաձույլ բետոն B-20 h=10սմ	մ3	190.91	
12	Խճի շերտ h =5սմ	մ2	1909.10	
	II. Ձրատար առու կմ 0+296 - կմ 0+348			
1	3-րդ կարգի բնահողի մշակում էքս. 0,65 մ3 շ.տ. կողլիցք	մ3	24.96	
2	3-րդ կարգի բնահողի քանդում ձեռքով	մ3	4.16	
3	Միաձույլ բետոն B-20 h=10սմ	մ3	31.20	
4	Խճի շերտ h =5սմ	մ2	41.60	
5	3-րդ կարգի բնահողով լիցքի իրականացում տոփանումով	մ3	24.96	
6	3-րդ կարգի բնահողով լիցքի իրականացում տոփանումով	մ3	131.04	

«ԼՈՌԵՐԻՆ» ՍՊԸ
ԳՈՐԾԱԲՆՈՒԹՅՈՒՆ
«____» _____ 20__ թ.

ՀՀ ԱՐՄԱՎԻՐԻ ՄԱՐԶԻ ԱՐԱՔՍ ՀԱՄԱՅՆՔԻ ԳԱՅ ԳՅՈՒՂ					ՆԱԽԱԳԾԻ ԱՆՎԱՆՈՒՄԸ ՀՀ ԱՐՄԱՎԻՐԻ ՄԱՐԶԻ ԱՐԱՔՍ ՀԱՄԱՅՆՔԻ ԳԱՅ ԳՅՈՒՂԻ ԻՍԱՀԱԿՅԱՆ ԵՎ ՍԱՐՅԱՆ ԿԵՆՏՐՈՆԱԿԱՆ ՃԱՆԱՊԱՐՀՆԵՐԻ ՄԱՅԹԵԶՐԵՐԻ ԿԱՌՈՒՑՄԱՆ ԵՎ ՍԱԼԱՐԿՄԱՆ ԱՇԽԱՏԱՆՔՆԵՐ	ԱԼԲՈՄ	
ՍՊԸ ՏՆՕՐԵՆ	Ա. ՀԱՅՐԱՊԵՏՅԱՆ			«ԱՐՏՆԱԽԱԳԻԾ» ՍՊԸ	ՕԲՅԵԿՏԻ ԱՆՎԱՆՈՒՄԸ ԳԱՅ ԳՅՈՒՂԻ ԻՍԱՀԱԿՅԱՆ ԵՎ ՍԱՐՅԱՆ ԿԵՆՏՐՈՆԱԿԱՆ ՃԱՆԱՊԱՐՀՆԵՐ	ՄԱՍ ԳԱՅ	
ՆԱԽԱԳԾԵՑ	Գ. ԳՐԻԳՈՐՅԱՆ					ԹԵՐԹԵՐ 6	ԹԵՐԹ 1-6
					ԹԵՐԹԻ ԱՆՎԱՆՈՒՄԸ ՀԱՄԱՀԱՎԱՔ ԱՄՓՈՓԱԳԻՐ		

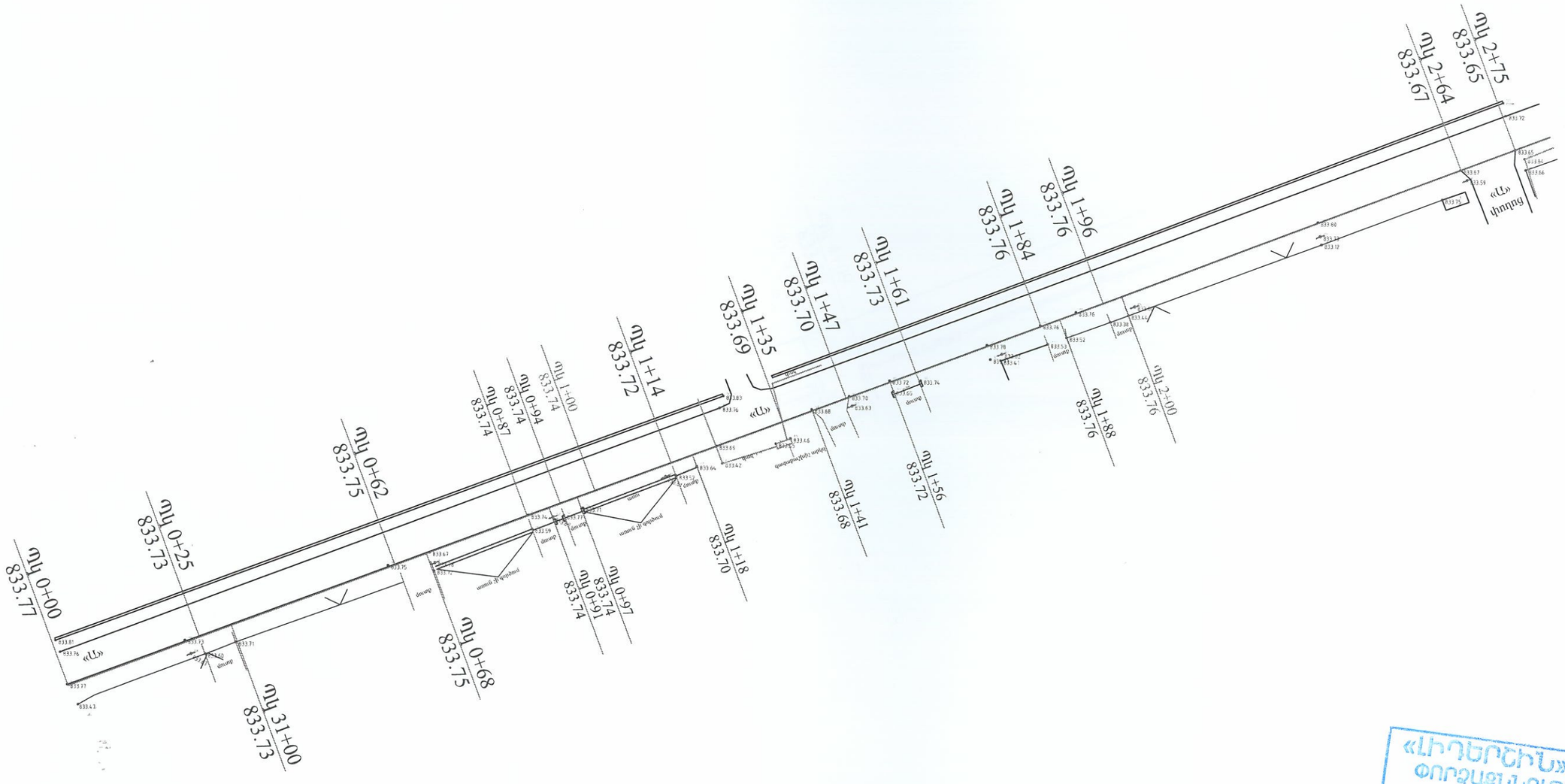

«ԼԻԴԵՐՇԻՆ»ՍՊԸ
ՓՈՐՁԱՔՆՆՈՒԹՅՈՒՆ
«____»_____20 թ.

ՀՀ ԱՐՄԱՎԻՐԻ ՄԱՐԶԻ ԱՐԱՔՍ ՀԱՄԱՅՆՔԻ ԳԱՁ ԳՅՈՒՂ				ՆԱԽԱԳԾԻ ԱՆՎԱՆՈՒՄԸ ՀՀ ԱՐՄԱՎԻՐԻ ՄԱՐԶԻ ԱՐԱՔՍ ՀԱՄԱՅՆՔԻ ԳԱՁ ԳՅՈՒՂԻ ԻՍԱՀԱԿՅԱՆ ԵՎ ՍԱՐՅԱՆ ԿԵՆՏՐՈՆԱԿԱՆ ՃԱՆԱՊԱՐՀՆԵՐԻ ՄԱՅԹԵԶՐԵՐԻ ԿԱՌՈՒՑՄԱՆ ԵՎ ՍԱԼԱՐԿՄԱՆ ԱՇԽԱՏԱՆՔՆԵՐ		ԱԼԲՈՄ	
ՍՊԸ ՏՆՕՐԵՆ	Ա. ՀԱՅՐԱՊԵՏՅԱՆ			«ԱՐՏՆԱԽԱԳԻԾ» ՍՊԸ	ՕԲՅԵԿՏԻ ԱՆՎԱՆՈՒՄԸ ԳԱՁ ԳՅՈՒՂԻ ԻՍԱՀԱԿՅԱՆ ԵՎ ՍԱՐՅԱՆ ԿԵՆՏՐՈՆԱԿԱՆ ՃԱՆԱՊԱՐՀՆԵՐ	ՄԱՍ Գայ	
ՆԱԽԱԳԾԵՑ	Գ. ԳՐԻԳՈՐՅԱՆ				ԹԵՐԹԻ ԱՆՎԱՆՈՒՄԸ ԳԵՈԴԵԶԻԱԿԱՆ ՀԱՆՈՒՅԹ Մ 1:1000, ԿՄ 0 + 000 - ԿՄ 0+ 275	ԹԵՐԹԵՐ 6	ԹԵՐԹ 2-1

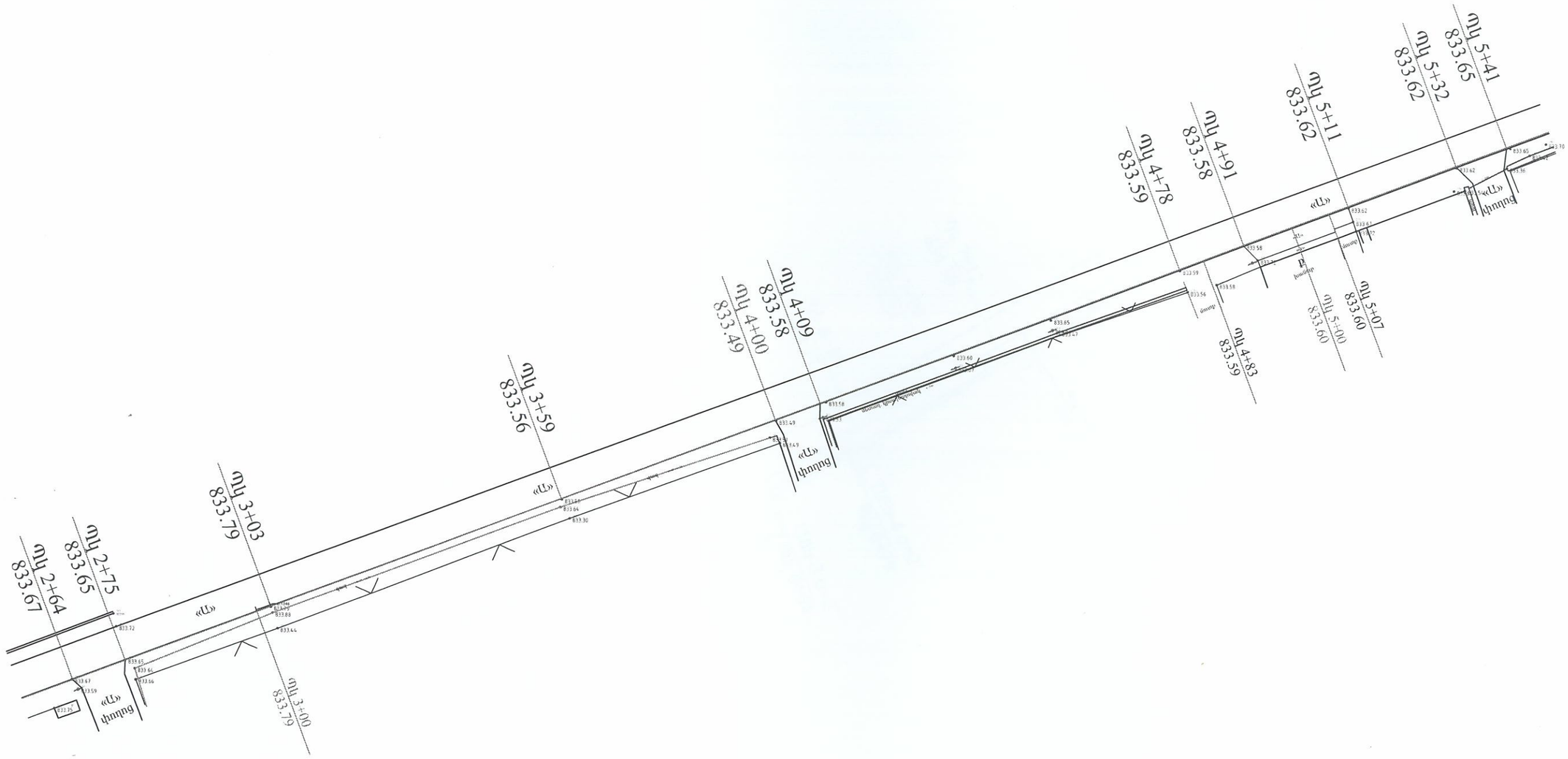

«ԼԻՈՆՐԻՍ»ՍՊԸ
ՓՈՐՁԱԳԻՏՈՒԹՅՈՒՆ
«____» _____ 20 թ.

ՀՀ ԱՐՄԱՎԻՐԻ ՄԱՐԶԻ ԱՐԱՔՍ ՀԱՄԱՅՆՔԻ ԳԱՁ ԳՅՈՒՂ					ՆԱԽԱԳԾԻ ԱՆՎԱՆՈՒՄԸ ՀՀ ԱՐՄԱՎԻՐԻ ՄԱՐԶԻ ԱՐԱՔՍ ՀԱՄԱՅՆՔԻ ԳԱՁ ԳՅՈՒՂԻ ԻՍԱՀԱԿՅԱՆ ԵՎ ՍԱՐՅԱՆ ԿԵՆՏՐՈՆԱԿԱՆ ՃԱՆԱՊԱՐՀՆԵՐԻ ՄԱՅԹԵՂՐԵՐԻ ԿԱՌՈՒՑՄԱՆ ԵՎ ՍԱԼԱՐԿՄԱՆ ԱՇԽԱՏԱՆՔՆԵՐ		ԱԼԲՈՄ	
ՍՊԸ ՏՆՕՐԵՆ	Ա. ՀԱՅՐԱՊԵՏՅԱՆ			«ԱՐՏՆԱԽԱԳԻԾ» ՍՊԸ	ՕԲՅԵԿՏԻ ԱՆՎԱՆՈՒՄԸ ԳԱՁ ԳՅՈՒՂԻ ԻՍԱՀԱԿՅԱՆ ԵՎ ՍԱՐՅԱՆ ԿԵՆՏՐՈՆԱԿԱՆ ՃԱՆԱՊԱՐՀՆԵՐ		ՄԱՍ Գայ	
ՆԱԽԱԳԾԵՑ	Գ. ԳՐԻԳՈՐՅԱՆ						ԹԵՐԹԵՐ 6	ԹԵՐԹ 2-2
					ԹԵՐԹԻ ԱՆՎԱՆՈՒՄԸ ԳԵՈԴԵԶԻԱԿԱՆ ՀԱՆՈՒՅԹ Մ 1:1000, ԿՄ 0+275-ԿՄ0+541			

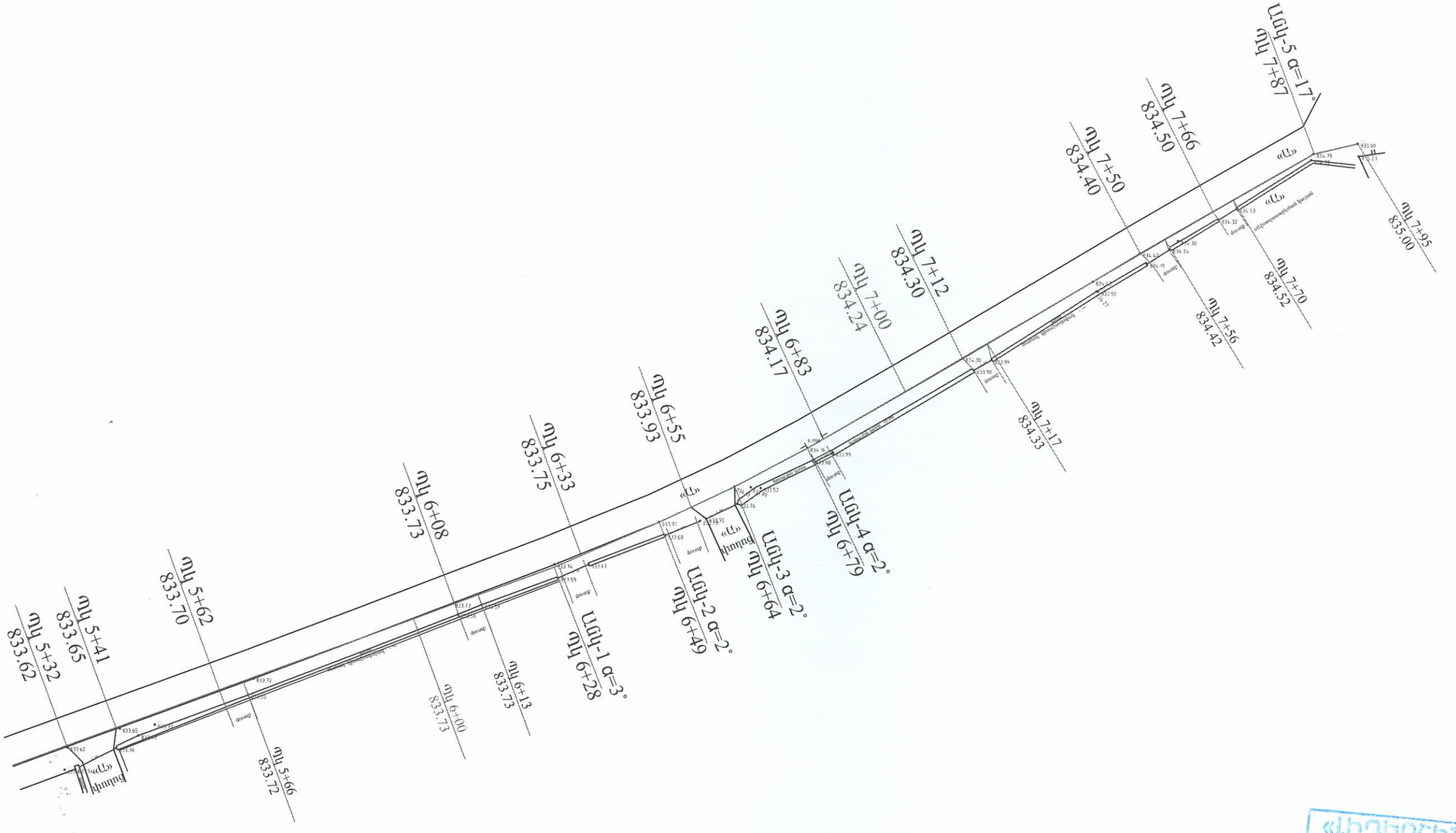

«ԼԻԴԵՐՇԻՆ»ՍՊԸ
ՓՈՐՁԱՓԱՆՈՒԹՅՈՒՆ
«____» _____ 20 Թ.

ՀՀ ԱՐՄԱՎԻՐԻ ՄԱՐԶԻ ԱՐԱՔՍ ՀԱՄԱՅՆՔԻ ԳԱՅ ԳՅՈՒՂ					ՆԱԽԱԳԾԻ ԱՆՎԱՆՈՒՄԸ ՀՀ ԱՐՄԱՎԻՐԻ ՄԱՐԶԻ ԱՐԱՔՍ ՀԱՄԱՅՆՔԻ ԳԱՅ ԳՅՈՒՂԻ ԻՍԱՀԱԿՑԱՆ ԵՎ ՍԱՐՅԱՆ ԿԵՆՏՐՈՆԱԿԱՆ ՃԱՆԱՊԱՐՀՆԵՐԻ ՄԱՅԹԵԶՐԵՐԻ ԿԱՌՈՒՑՄԱՆ ԵՎ ՍԱԼԱՐԿՄԱՆ ԱՇԽԱՏԱՆՔՆԵՐ	ԱԼԲՈՄ	
ՍՊԸ ՏՆՕՐԵՆ	Ա. ՀԱՅՐԱՊԵՏՅԱՆ			«ԱՐՏԱԽԱԳԻԾ» ՍՊԸ	ՕԲՅԵԿՏԻ ԱՆՎԱՆՈՒՄԸ ԳԱՅ ԳՅՈՒՂԻ ԻՍԱՀԱԿՑԱՆ ԵՎ ՍԱՐՅԱՆ ԿԵՆՏՐՈՆԱԿԱՆ ՃԱՆԱՊԱՐՀՆԵՐ	ՄԱՍ Գայ	
ՆԱԽԱԳԾԵՑ	Գ. ԳՐԻԳՈՐՅԱՆ					ԹԵՐԹԵՐ 6	ԹԵՐԹ 2-3
					ԹԵՐԹԻ ԱՆՎԱՆՈՒՄԸ ԳԵՈԴԵԶԻԱԿԱՆ ՀԱՆՈՒՅԹ Մ 1:1000, ԿՄ 0+541-ԿՄ 0+795		

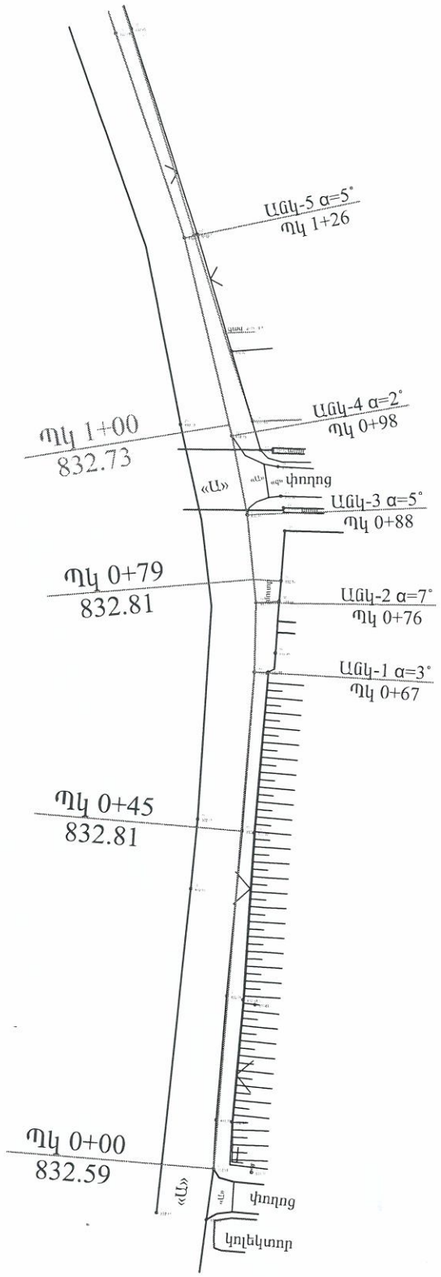

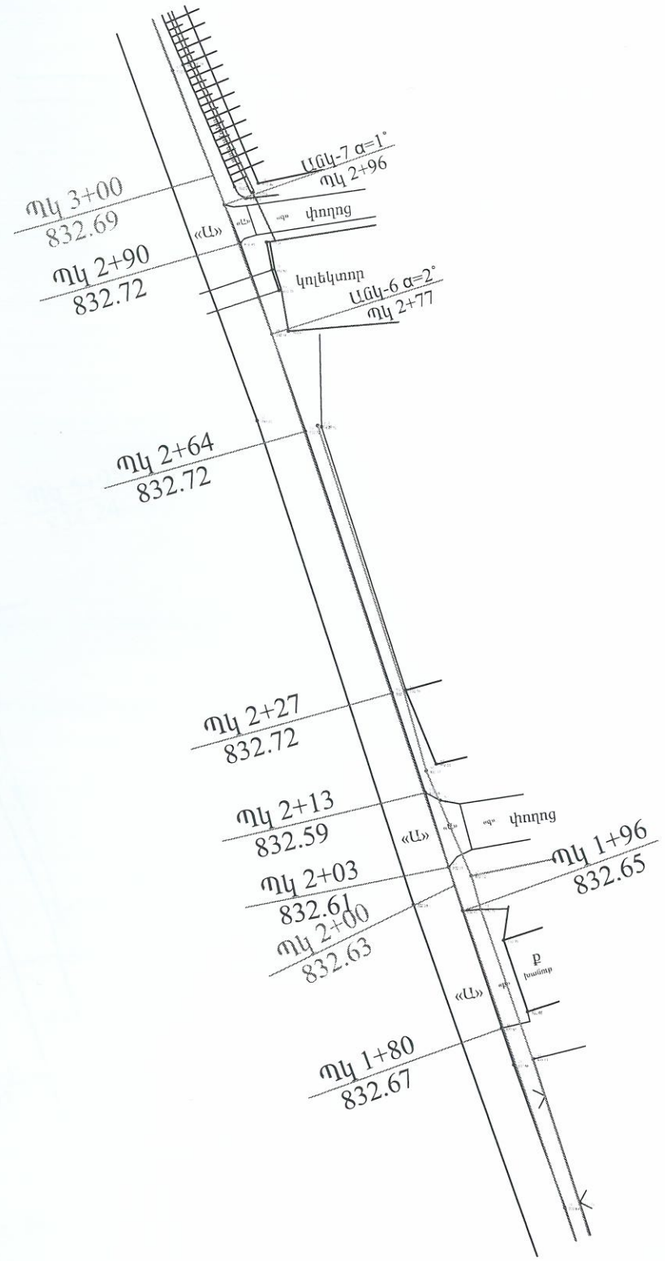

«ԼԻԴԵՐՇԻՆ»ՍՊԸ
ՓՈՐՁԱՔՆՆՈՒԹՅՈՒՆ
«____» _____ 20 թ.

ՀՀ ԱՐՄԱՎԻՐԻ ՄԱՐԶԻ ԱՐԱՔՍ ՀԱՄԱՅՆՔԻ ԳԱՅ ԳՅՈՒՂ					ՆԱԽԱԳԾԻ ԱՆՎԱՆՈՒՄԸ ՀՀ ԱՐՄԱՎԻՐԻ ՄԱՐԶԻ ԱՐԱՔՍ ՀԱՄԱՅՆՔԻ ԳԱՅ ԳՅՈՒՂԻ ԻՍԱՀԱԿՅԱՆ ԵՎ ՍԱՐՅԱՆ ԿԵՆՏՐՈՆԱԿԱՆ ՃԱՆԱՊԱՐՀՆԵՐԻ ՄԱՅԹԵԶՐԵՐԻ ԿԱՌՈՒՑՄԱՆ ԵՎ ՍԱԼԱՐԿՄԱՆ ԱՇԽԱՏԱՆՔՆԵՐ	ԱԼԲՈՄ	
ՍՊԸ ՏՆՕՐԵՆ	Ա. ՀԱՅՐԱՊԵՏՅԱՆ			«ԱՐՏՆԱԽԱԳԻԾ» ՍՊԸ	ՕԲՅԵԿՏԻ ԱՆՎԱՆՈՒՄԸ ԳԱՅ ԳՅՈՒՂԻ ԻՍԱՀԱԿՅԱՆ ԵՎ ՍԱՐՅԱՆ ԿԵՆՏՐՈՆԱԿԱՆ ՃԱՆԱՊԱՐՀՆԵՐ	ՄԱՍ Գայ	
ՆԱԽԱԳԾԵՑ	Գ. ԳՐԻԳՈՐՅԱՆ					ԹԵՐԹԵՐ 6	ԹԵՐԹ 2-4
					ԹԵՐԹԻ ԱՆՎԱՆՈՒՄԸ ԳԵՈԴԵԶԻԱԿԱՆ ՀԱՆՈՒՅԹ Մ 1:1000, ԿՄ 0+000-ԿՄ0+300		

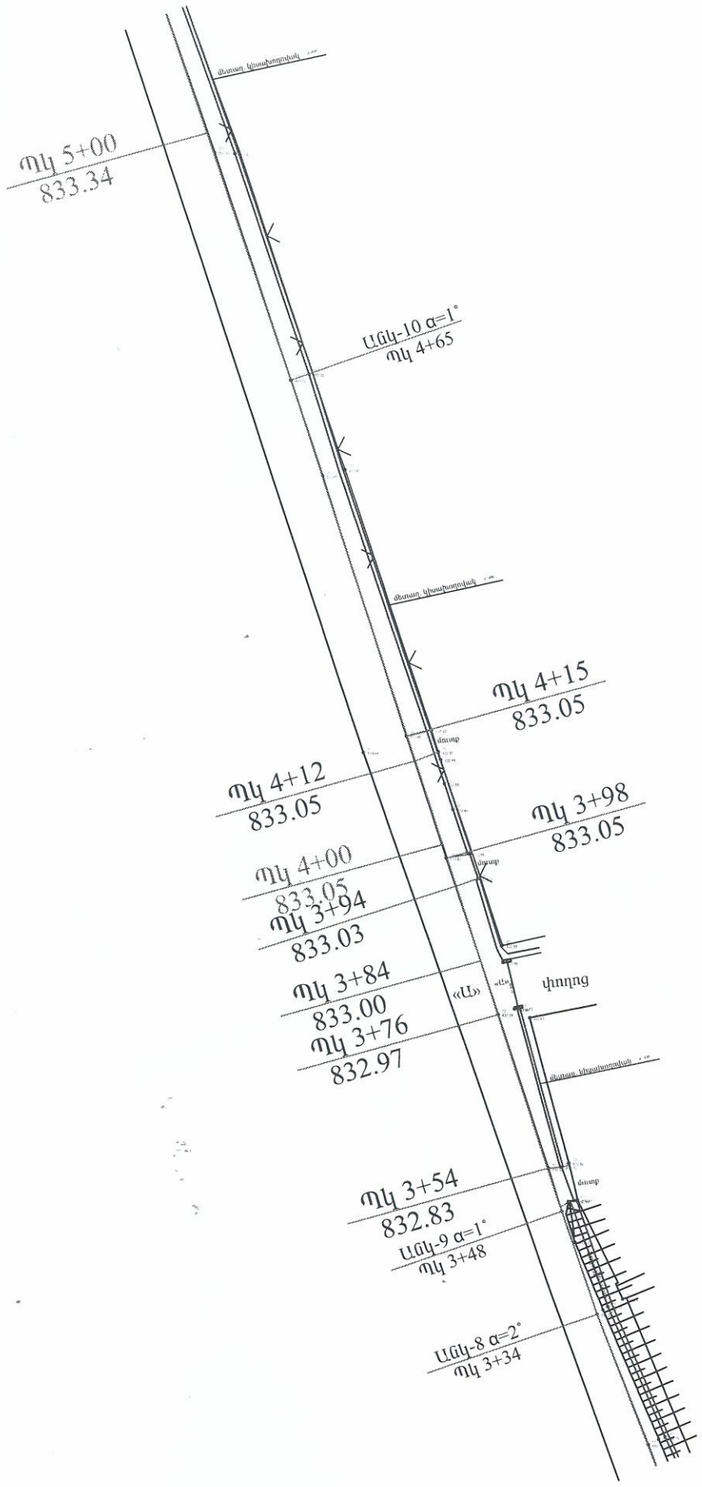

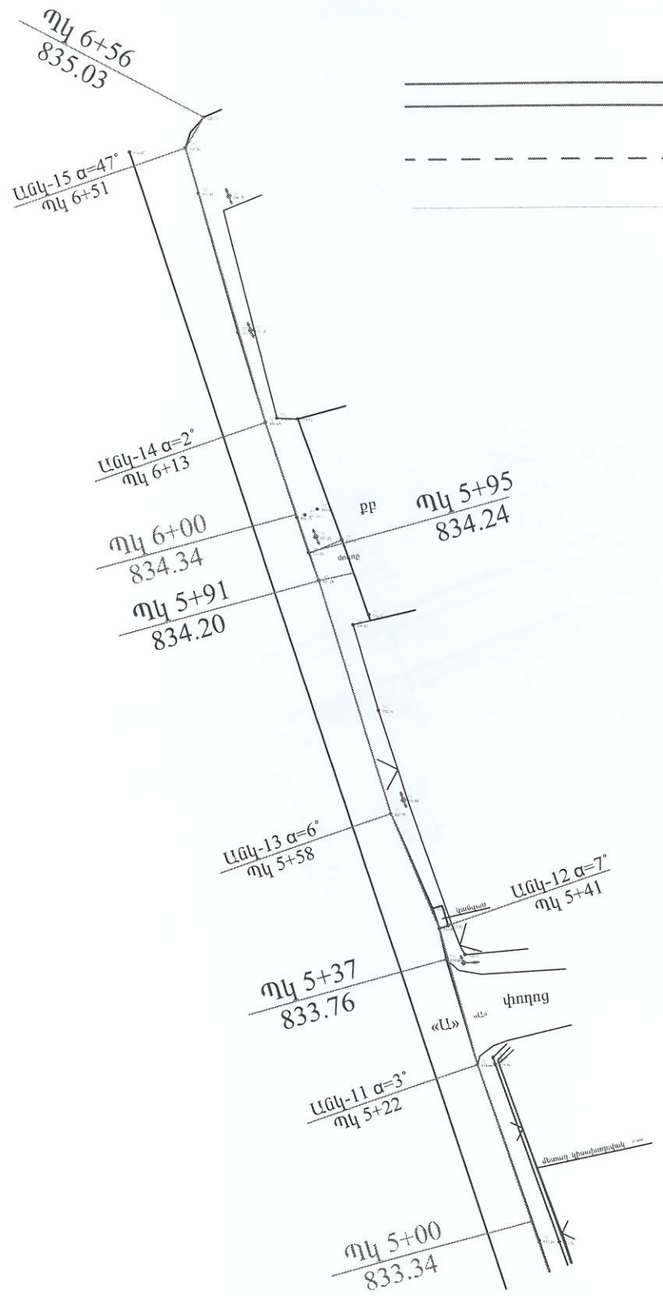

ԳՈՅՈՒԹՅՈՒՆ ՈՒՆԵՑՈՂ ՈՌՈԳՄԱՆ ԱՌՈՒ

ԳՈՅՈՒԹՅՈՒՆ ՈՒՆԵՑՈՂ ԽՈՂՈՎԱԿ

ԳԱՁԱՏԱՐ ԽՈՂՈՎԱԿ

«ԼԻԴԵՐՇԻՆ»ՍՊԸ
ՓՈՐՁԱՔՆՆՈՒԹՅՈՒՆ
«____» _____ 20 թ.

ՀՀ ԱՐՄԱՎԻՐԻ ՄԱՐԶԻ ԱՐԱՔՍ ՀԱՄԱՅՆՔԻ ԳԱՁ ԳՅՈՒՂ				ՆԱԽԱԳԾԻ ԱՆՎԱՆՈՒՄԸ ՀՀ ԱՐՄԱՎԻՐԻ ՄԱՐԶԻ ԱՐԱՔՍ ՀԱՄԱՅՆՔԻ ԳԱՁ ԳՅՈՒՂԻ ԻՍԱՀԱԿՅԱՆ ԵՎ ՍԱՐՅԱՆ ԿԵՆՏՐՈՆԱԿԱՆ ՃԱՆԱՊԱՐՀՆԵՐԻ ՄԱՅԹԵԶՐԵՐԻ ԿԱՌՈՒՑՄԱՆ ԵՎ ՍԱԼԱՐԿՄԱՆ ԱՇԽԱՏԱՆՔՆԵՐ		ԱԼԲՈՄ
ՍՊԸ ՏՆՕՐԵՆ	Ա. ՀԱՅՐԱՊԵՏՅԱՆ			«ԱՐՏՆԱԽԱԳԻԾ» ՍՊԸ	ՕԲՅԵԿՏԻ ԱՆՎԱՆՈՒՄԸ ԳԱՁ ԳՅՈՒՂԻ ԻՍԱՀԱԿՅԱՆ ԵՎ ՍԱՐՅԱՆ ԿԵՆՏՐՈՆԱԿԱՆ ՃԱՆԱՊԱՐՀՆԵՐ	ՄԱՍ ԳԱյ	
ՆԱԽԱԳԾԵՑ	Գ. ԳՐԻԳՈՐՅԱՆ				ԹԵՐԹԻ ԱՆՎԱՆՈՒՄԸ ԳԵՈԴԵԶԻԱԿԱՆ ՀԱՆՈՒՅԹ Մ 1:1000, ԿՄ 0+300-ԿՄ 0+656	ԹԵՐԹԵՐ 6	ԹԵՐԹ 2-5

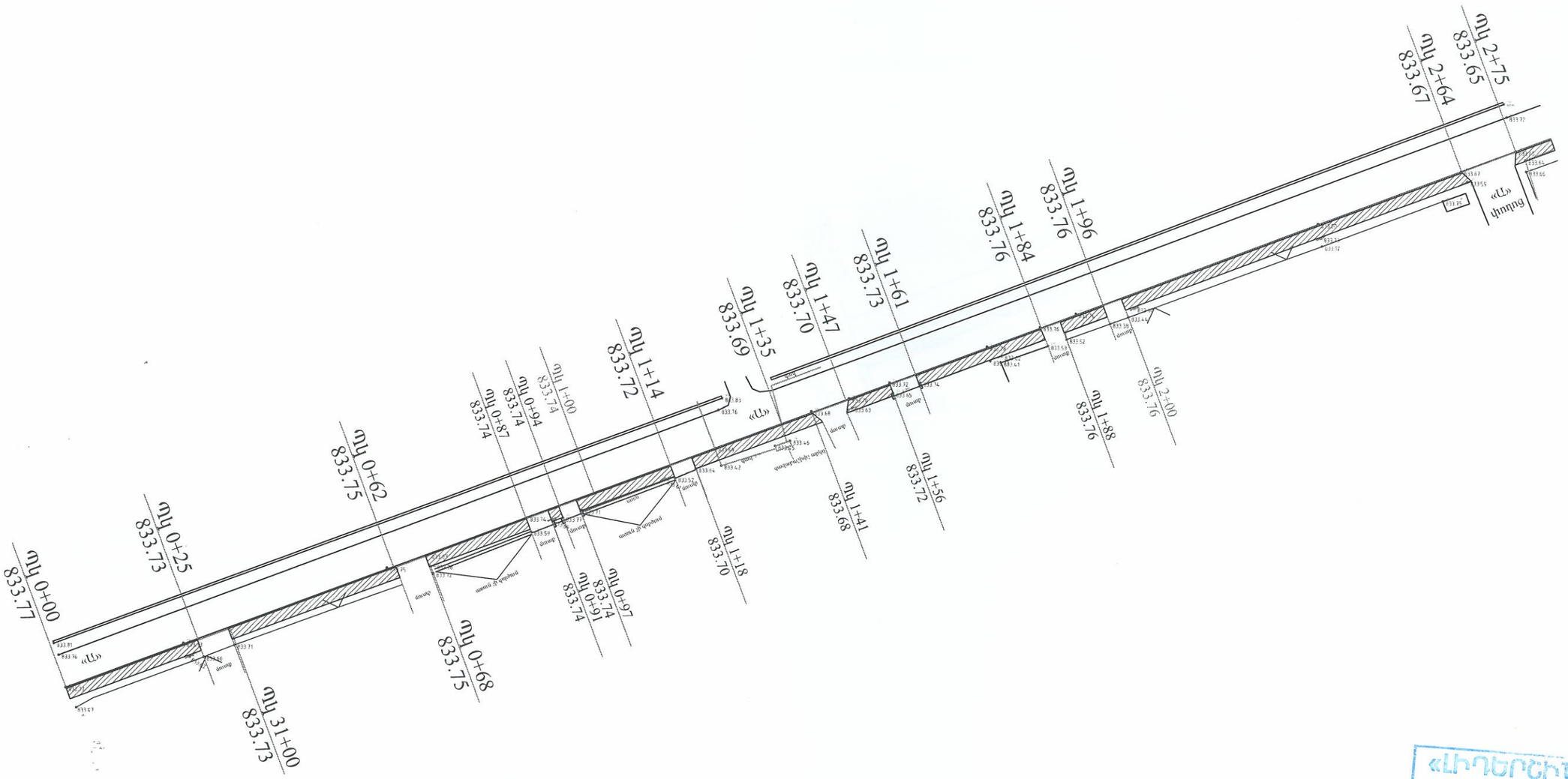
ՊԿ 0+00
833.77
ՊԿ 0+25
833.73
ՊԿ 0+62
833.75
ՊԿ 0+87
833.74
ՊԿ 0+94
833.74
ՊԿ 1+00
833.74
ՊԿ 1+14
833.72
ՊԿ 1+35
833.69
ՊԿ 1+47
833.70
ՊԿ 1+61
833.73
ՊԿ 1+84
833.76
ՊԿ 1+96
833.76
ՊԿ 2+64
833.67
ՊԿ 2+75
833.65
ՊԿ 31+00
833.73
ՊԿ 0+68
833.75
ՊԿ 0+91
833.74
ՊԿ 0+97
833.74
ՊԿ 1+18
833.70
ՊԿ 1+41
833.68
ՊԿ 1+56
833.72
ՊԿ 1+88
833.76
ՊԿ 2+00
833.76
«Ա»
«Ղ»
ասֆալտ
ասֆալտ մի տրոտուար
խնամք
Խնամք
Խնամք

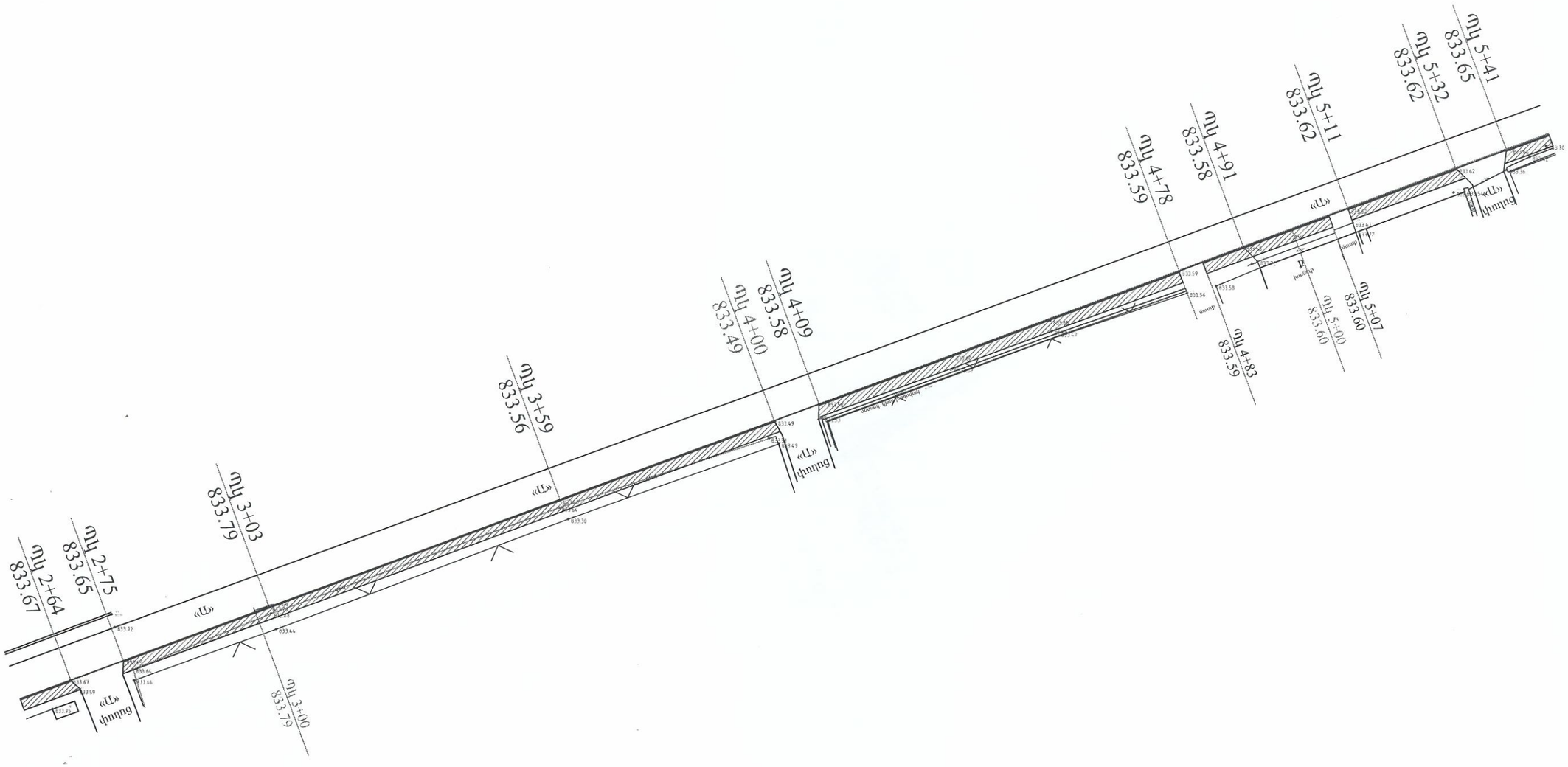

«ԼԻՊԵՐՇԻՆ»ՍՊԸ
ՓՈՐՁԱՔՆՆՈՒԹՅՈՒՆ
«____» _____ 20 ____ թ.

ՀՀ ԱՐՄԱՎԻՐԻ ՄԱՐԶԻ ԱՐԱՔՍ ՀԱՄԱՅՆՔԻ ԳԱՅ ԳՅՈՒՂ					ՆԱԽԱԳԾԻ ԱՆՎԱՆՈՒՄԸ ՀՀ ԱՐՄԱՎԻՐԻ ՄԱՐԶԻ ԱՐԱՔՍ ՀԱՄԱՅՆՔԻ ԳԱՅ ԳՅՈՒՂԻ ԻՍԱՀԱԿՅԱՆ ԵՎ ՍԱՐՅԱՆ ԿԵՆՏՐՈՆԱԿԱՆ ՃԱՆԱՊԱՐՀՆԵՐԻ ՄԱՅԹԵԶՐԵՐԻ ԿԱՌՈՒՑՄԱՆ ԵՎ ՍԱԼԱՐԿՄԱՆ ԱՇԽԱՏԱՆՔՆԵՐ	ԱԼԲՈՄ	
ՍՊԸ ՏՆՕՐԵՆ	Ա. ՀԱՅՐԱՊԵՏՅԱՆ			«ԱՐՏՆԱԽԱԳԻԾ» ՍՊԸ	ՕԲՅԵԿՏԻ ԱՆՎԱՆՈՒՄԸ ԳԱՅ ԳՅՈՒՂԻ ԻՍԱՀԱԿՅԱՆ ԵՎ ՍԱՐՅԱՆ ԿԵՆՏՐՈՆԱԿԱՆ ՃԱՆԱՊԱՐՀՆԵՐ	ՄԱՍ ԳԱՅ	
ՆԱԽԱԳԾԵՑ	Գ. ԳՐԻԳՈՐՅԱՆ					ԹԵՐԹԵՐ 6	ԹԵՐԹ 3-2
					ԹԵՐԹԻ ԱՆՎԱՆՈՒՄԸ ՃԱՆԱՊԱՐՀԻ ՓՈՎԱԾ ՀԱՏԱԿԱԳԻԾ Մ1:1000, ԿՄ 0+275-ԿՄ0+541		

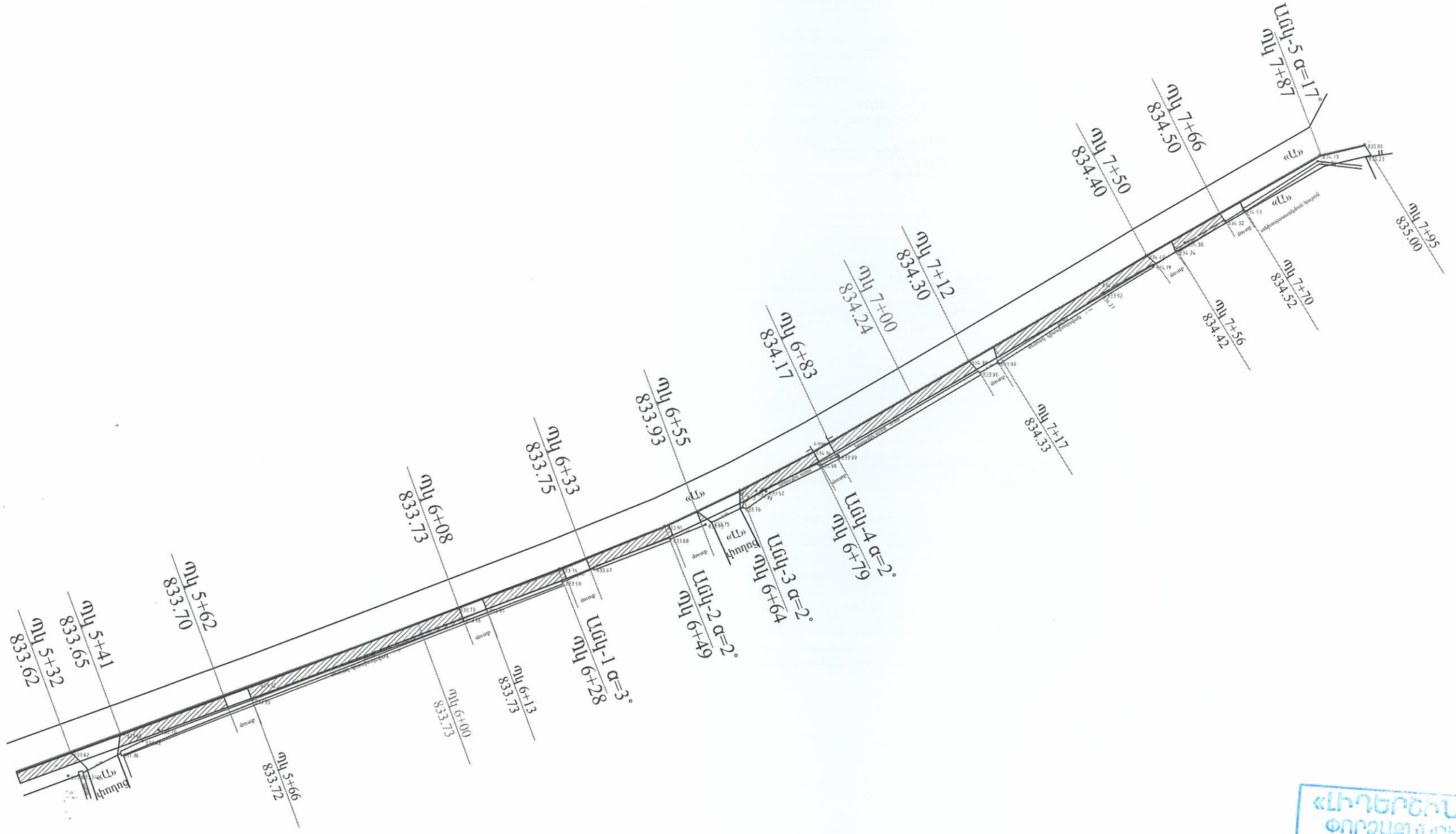

«ԼԻՈՂԵՐՇՈՆ»ՍՊԸ
ՓՈՐՁԱԲՆՈՒԹՅՈՒՆ
«____» _____ 20 թ.

ՀՀ ԱՐՄԱՎԻՐԻ ՄԱՐԶԻ ԱՐԱՔՍ ՀԱՄԱՅՆՔԻ ԳԱՅ ԳՅՈՒՂ				ՆԱԽԱԳԾԻ ԱՆՎԱՆՈՒՄԸ ՀՀ ԱՐՄԱՎԻՐԻ ՄԱՐԶԻ ԱՐԱՔՍ ՀԱՄԱՅՆՔԻ ԳԱՅ ԳՅՈՒՂԻ ԻՍԱՀԱԿՅԱՆ ԵՎ ՍԱՐՅԱՆ ԿԵՆՏՐՈՆԱԿԱՆ ՃԱՆԱՊԱՐՀՆԵՐԻ ՄԱՅԹԵՀՐԵՐԻ ԿԱՌՈՒՑՄԱՆ ԵՎ ՍԱԼԱՐԿՄԱՆ ԱՇԽԱՏԱՆՔՆԵՐ		ԱԼԲՈՄ	
ՍՊԸ ՏՆՕՐԵՆ	Ա. ՀԱՅՐԱՊԵՏՅԱՆ		«ԱՐՏՆԱԽԱԳԻԾ» ՍՊԸ	ՕԲՅԵԿՏԻ ԱՆՎԱՆՈՒՄԸ ԳԱՅ ԳՅՈՒՂԻ ԻՍԱՀԱԿՅԱՆ ԵՎ ՍԱՐՅԱՆ ԿԵՆՏՐՈՆԱԿԱՆ ՃԱՆԱՊԱՐՀՆԵՐ	ՄԱՍ ԳԱՅ		
ՆԱԽԱԳԾԵՑ	Գ. ԳՐԻԳՈՐՅԱՆ						
				ԹԵՐԹԻ ԱՆՎԱՆՈՒՄԸ ՃԱՆԱՊԱՐՀԻ ՓՈՎԱԾ ՀԱՏԱԿԱԳԻԾ Մ1:1000, ԿՄ 0+5 51-ԿՄ 0+795	ԹԵՐԹԵՐ 6	ԹԵՐԹ 3-3	

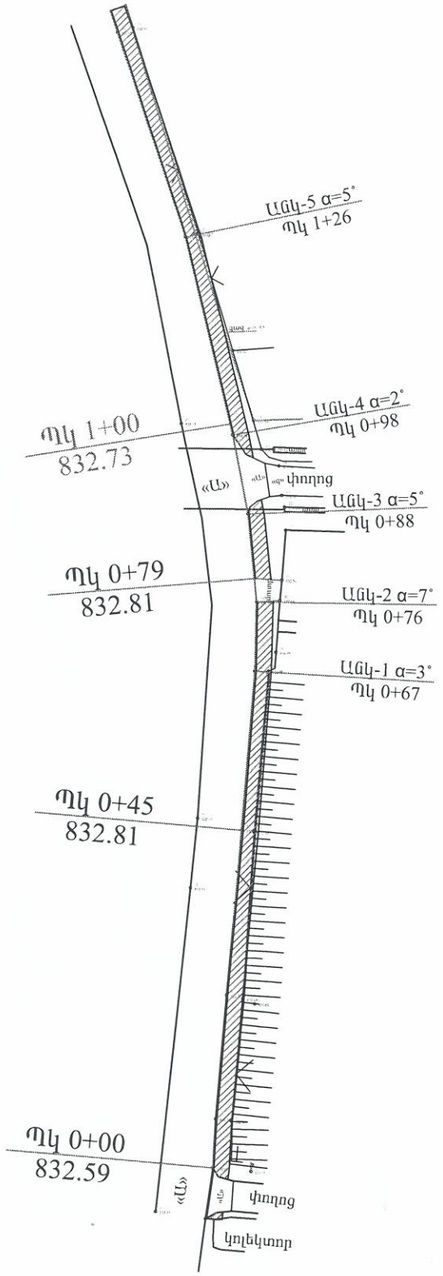

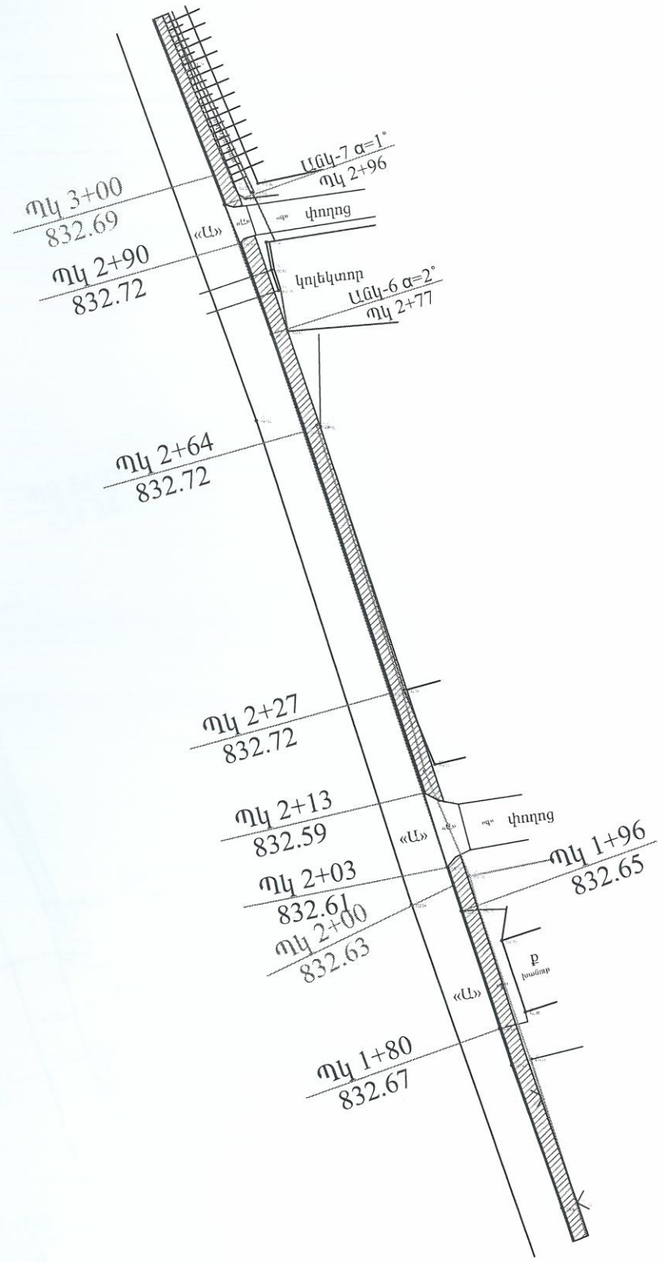

«ԼԻՊԵՐԾԻՆ»ՍՊԸ
ՓՈՐՁԱԲՆՈՒԹՅՈՒՆ
«____» 20 թ.

ՀՀ ԱՐՄԱՎԻՐԻ ՄԱՐԶԻ ԱՐԱՔՍ ՀԱՄԱՅՆՔԻ ԳԱՅ ԳՅՈՒՂ					ՆԱԽԱԳԾԻ ԱՆՎԱՆՈՒՄԸ ՀՀ ԱՐՄԱՎԻՐԻ ՄԱՐԶԻ ԱՐԱՔՍ ՀԱՄԱՅՆՔԻ ԳԱՅ ԳՅՈՒՂԻ ԻՍԱՀԱԿՑԱՆ ԵՎ ՍԱՐՅԱՆ ԿԵՆՏՐՈՆԱԿԱՆ ՃԱՆԱՊԱՐՀՆԵՐԻ ՄԱՅԹԵՂՐԵՐԻ ԿԱՌՈՒՑՄԱՆ ԵՎ ՍԱԼԱՐԿՄԱՆ ԱՇԽԱՏԱՆՔՆԵՐ	ԱԼԲՈՄ
ՍՊԸ ՏՆՕՐԵՆ	Ա. ՀԱՅՐԱՊԵՏՅԱՆ			«ԱՐՏԱՆԽԱԳԻԾ» ՍՊԸ	ՕԲՅԵԿՏԻ ԱՆՎԱՆՈՒՄԸ ԳԱՅ ԳՅՈՒՂԻ ԻՍԱՀԱԿՑԱՆ ԵՎ ՍԱՐՅԱՆ ԿԵՆՏՐՈՆԱԿԱՆ ՃԱՆԱՊԱՐՀՆԵՐ	ՄԱՍ Գայ
ՆԱԽԱԳԾԵՑ	Գ. ԳՐԻԳՈՐՅԱՆ					ԹԵՐԹԵՐ 6 / ԹԵՐԹ 3-4
					ԹԵՐԹԻ ԱՆՎԱՆՈՒՄԸ ՃԱՆԱՊԱՐՀԻ ՓՈՎԱԾ ՀԱՏԱԿԱԳԻԾ Մ1:1000, ԿՄ 0+000-ԿՄ0+300	

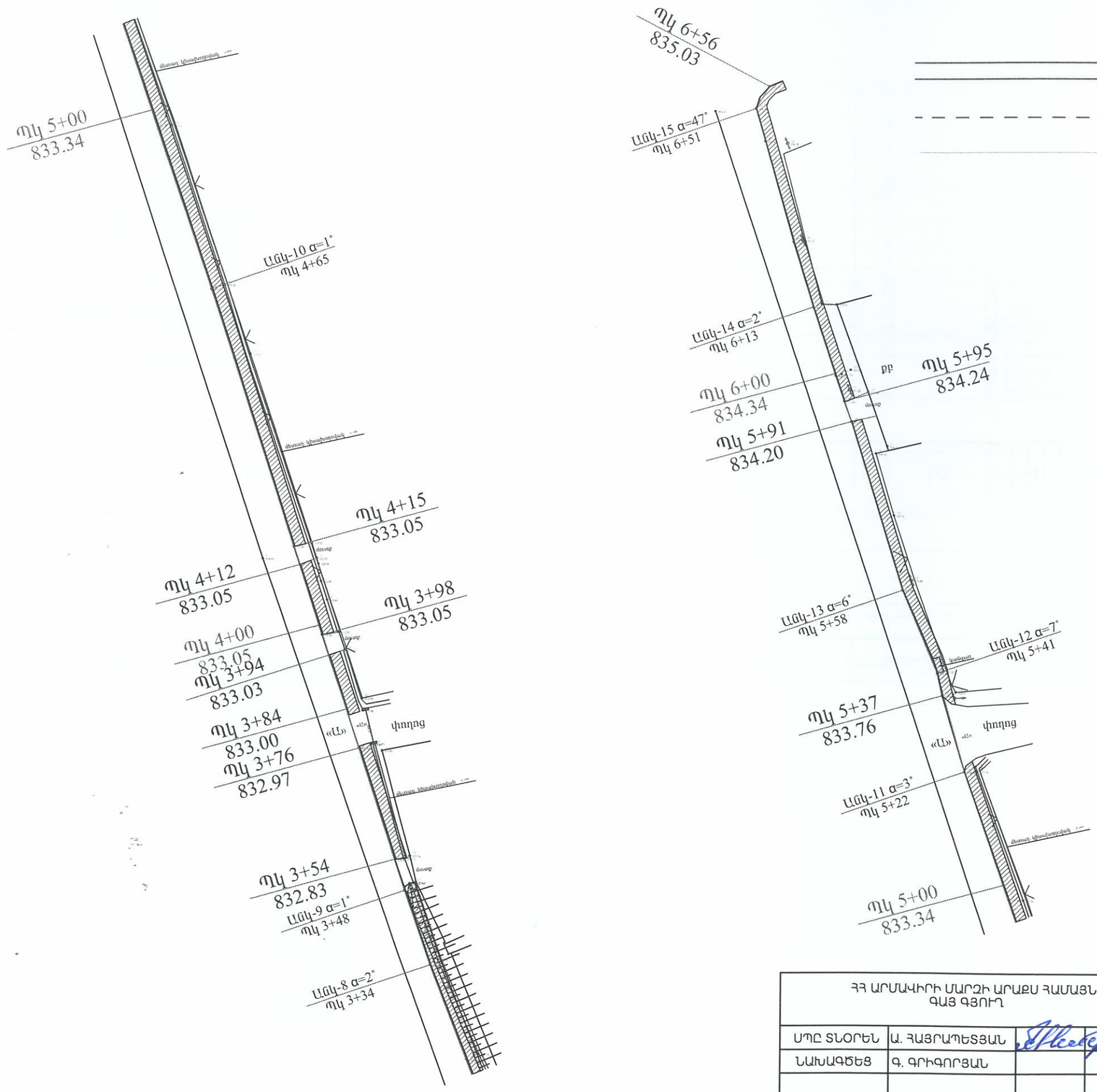

ԳՈՅՈՒԹՅՈՒՆ ՈՒՆԵՑՈՂ ՈՌՈԳՄԱՆ ԱՌՈՒ

ԳՈՅՈՒԹՅՈՒՆ ՈՒՆԵՑՈՂ ԽՈՂՈՎԱԿ

ԳԱՉԱՏԱՐ ԽՈՂՈՎԱԿ

«ԼԻՈՂԵՐԾՐԴՆ»ՍՊԸ
ԳՈՐԾԱԲԱՆՈՒՅՑՈՒՆ
«_____» _____ 20 __ թ.

ՀՀ ԱՐՄԱՎԻՐԻ ՄԱՐԶԻ ԱՐԱԲՍ ՀԱՄԱՅՆՔԻ ԳԱՁ ԳՅՈՒՂ					ՆԱԽԱԳԾԻ ԱՆՎԱՆՈՒՄԸ ՀՀ ԱՐՄԱՎԻՐԻ ՄԱՐԶԻ ԱՐԱԲՍ ՀԱՄԱՅՆՔԻ ԳԱՁ ԳՅՈՒՂԻ ԻՍԱՀԱԿՑԱՆ ԵՎ ՍԱՐՅԱՆ ԿԵՆՏՐՈՆԱԿԱՆ ՃԱՆԱՊԱՐՀՆԵՐԻ ՄԱՅԹԵԶՐԵՐԻ ԿԱՌՈՒՑՄԱՆ ԵՎ ՍԱԼԱՐԿՄԱՆ ԱՇԽԱՏԱՆՔՆԵՐ	ԱԼԲՈՄ
ՍՊԸ ՏՆՕՐԵՆ	Ա. ՀԱՅՐԱՊԵՏՅԱՆ			«ԱՐՏՆԱԽԱԳԻԾ» ՍՊԸ	ՕԲՅԵԿՏԻ ԱՆՎԱՆՈՒՄԸ ԳԱՁ ԳՅՈՒՂԻ ԻՍԱՀԱԿՑԱՆ ԵՎ ՍԱՐՅԱՆ ԿԵՆՏՐՈՆԱԿԱՆ ՃԱՆԱՊԱՐՀՆԵՐ	ՄԱՍ ԳԱՅ
ՆԱԽԱԳԾԵՑ	Գ. ԳՐԻԳՈՐՅԱՆ					ԹԵՐԹԵՐ 6 / ԹԵՐԹ 3-5
					ԹԵՐԹԻ ԱՆՎԱՆՈՒՄԸ ՃԱՆԱՊԱՐՀԻ ՓՈՎԱԾ ՀԱՏԱԿԱԳԻԾ Մ1:1000, ԿՄ 0+300-ԿՄ 0+656	

Ս հոր 1:1000
ուղղ. 1:100

			մուտք			մուտք			մուտք	մուտք			մուտք				մուտք			մուտք			մուտք		մուտք
Տոմետ /СТАРЫЙ ГОРОД/ ծածկի վերին նիշը	833.92	833.88	833.88		833.90	833.90	833.90	833.89	833.89	833.89	833.89	833.87	833.85	833.84	833.83	833.85	833.87	833.88	833.91	833.91	833.91	833.91
Հողի մակերևույթի նիշերը	833.77	833.73	833.73		833.75	833.75	833.75	833.74	833.74	833.74	833.74	833.72	833.70	833.69	833.68	833.70	833.72	833.73	833.76	833.76	833.76	833.76
Հեռավորությունները, մ		25	6	31	6	19	4	3	3	3	14	4	17	6	6	9	5	23	4	8	4	
Պիկետներ	0									1												2
Կիլոմետրեր																						
Ծրագծի հատակագիծը	«Ա»		մուտք		մուտք			մուտք	մուտք			մուտք	«Ա»			մուտք		մուտք			մուտք	մուտք

«ԼԻՈՆԵՐԻՆ»ՍՊԸ
ՓՈՐՁԱԳԻՏՈՒԹՅՈՒՆ
«____» _____ 20__ թ.

ՀՀ ԱՐՄԱՎԻՐԻ ՄԱՐԶԻ ԱՐԱՔՍ ՀԱՄԱՅՆՔԻ ԳԱՁ ԳՅՈՒՂ				ՆԱԽԱԳԾԻ ԱՆՎԱՆՈՒՄԸ ՀՀ ԱՐՄԱՎԻՐԻ ՄԱՐԶԻ ԱՐԱՔՍ ՀԱՄԱՅՆՔԻ ԳԱՁ ԳՅՈՒՂԻ ԻՍԱՀԱԿՑԱՆ ԵՎ ՍԱՐՅԱՆ ԿԵՆՏՐՈՆԱԿԱՆ ՃԱՆԱՊԱՐՀՆԵՐԻ ՄԱՅԹԵԶՐԵՐԻ ԿԱՌՈՒՑՄԱՆ ԵՎ ՍԱԼԱՐԿՄԱՆ ԱՇԽԱՏԱՆՔՆԵՐ		ԱԼԲՈՄ
ՍՊԸ ՏՆՕՐԵՆ	Ա. ՀԱՅՐԱՊԵՏՅԱՆ			«ԱՐՏՆԱԽԱԳԻԾ» ՍՊԸ	ՕԲՅԵԿՏԻ ԱՆՎԱՆՈՒՄԸ ԳԱՁ ԳՅՈՒՂԻ ԻՍԱՀԱԿՑԱՆ ԵՎ ՍԱՐՅԱՆ ԿԵՆՏՐՈՆԱԿԱՆ ՃԱՆԱՊԱՐՀՆԵՐ	ՄԱՍ Գայ	
ՆԱԽԱԳԾԵՑ	Գ. ԳՐԻԳՈՐՅԱՆ					ԹԵՐԹԵՐ 6	ԹԵՐԹ 4-1
					ԹԵՐԹԻ ԱՆՎԱՆՈՒՄԸ ԵՐԿԱՅՆԱԿԱՆ ԿՏՐՎԱԾՔՄ 1:1000 ԿՄ0+000- ԿՄ 0+200		

Մ հոր 1:1000
ուղղ. 1:100

		փողոց					փողոց	
Տոմետ /СТАРЫЙ ГОРОД/ ծածկի վերին նիշը		833.82	833.80	833.84 833.84	833.71		833.64	833.73
Հողի մակերևույթի նիշերը		833.67	833.65	833.79 833.79	833.56		833.49	833.58
Հեռավորությունները, մ	64	11	25	3	56	41	9	
Պիկետներ				3			4	
Կիլոմետրեր								
Ծրագծի հատակագիծը	«Ա»							
		փողոց	գազ				փողոց	

«ԼԻԴԵՐՇԻՆ»ՍՊԸ
ԳՈՐԾԱԲԱՆՈՒԹՅՈՒՆ
«____» _____ 20 թ.

ՀՀ ԱՐՄԱՎԻՐԻ ՄԱՐԶԻ ԱՐԱՔՍ ՀԱՄԱՅՆՔԻ ԳԱՅ ԳՅՈՒՂ				ՆԱԽԱԳԾԻ ԱՆՎԱՆՈՒՄԸ ՀՀ ԱՐՄԱՎԻՐԻ ՄԱՐԶԻ ԱՐԱՔՍ ՀԱՄԱՅՆՔԻ ԳԱՅ ԳՅՈՒՂԻ ԻՍԱՀԱԿՅԱՆ ԵՎ ՍԱՐՅԱՆ ԿԵՆՏՐՈՆԱԿԱՆ ՃԱՆԱՊԱՐՀՆԵՐԻ ՄԱՅԹԵԶՐԵՐԻ ԿԱՌՈՒՑՄԱՆ ԵՎ ՍԱԼԱՐԿՄԱՆ ԱՇԽԱՏԱՆՔՆԵՐ		ԱԼԲՈՄ	
ՍՊԸ ՏՆՕՐԵՆ	Ա. ՀԱՅՐԱՊԵՏՅԱՆ		«ԱՐՏՆԱԽԱԳԻԾ» ՍՊԸ	ՕԲՅԵԿՏԻ ԱՆՎԱՆՈՒՄԸ ԳԱՅ ԳՅՈՒՂԻ ԻՍԱՀԱԿՅԱՆ ԵՎ ՍԱՐՅԱՆ ԿԵՆՏՐՈՆԱԿԱՆ ՃԱՆԱՊԱՐՀՆԵՐ	ՄԱՍ ԳԱՅ		
ՆԱԽԱԳԾԵՑ	Գ. ԳՐԻԳՈՐՅԱՆ						
				ԹԵՐԹԻ ԱՆՎԱՆՈՒՄԸ ԵՐԿԱՅՆԱԿԱՆ ԿՏՐՎԱԾՔՄ 1:1000 ԿՄ0+200- ԿՄ 0+409	ԹԵՐԹԵՐ 6	ԹԵՐԹ 4-2	

Մ հոր 1:1000
ուղղ. 1:100

		մուտք	մուտք					փողոց		մուտք			մուտք		մուտք	
Տոմետ /СТАРЫЙ ГОРОД/ ծածկի վերին նիշը		833.74	833.74	833.73	833.75	833.75	833.77	833.77	833.80	833.85	833.87	833.88	833.88	833.88	833.89	833.89
Հողի մակերևույթի նիշերը		833.59	833.59	833.58	833.60	833.60	833.62	833.62	833.65	833.70	833.72	833.73	833.73	833.73	833.74	833.74
Հեռավորությունները, մ	69	5	8	9	7	4	21	9	21	4	34	8	5	15	5	16
Պիկետներ	5										6					
Կիլոմետրեր																
Ծրագծի հատակագիծը	«Ա»															Ա-1

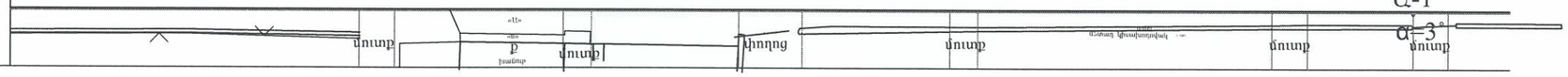

«ԼԻԴԵՐՆԻՆ» ՍՊԸ
ՓՈՐՁԱԲՆՈՒԹՅՈՒՆ
«____» _____ 20 թ.

ՀՀ ԱՐՄԱՎԻՐԻ ՄԱՐԶԻ ԱՐԱՔՍ ՀԱՄԱՅՆՔԻ ԳԱՅ ԳՅՈՒՂ				ՆԱԽԱԳԾԻ ԱՆՎԱՆՈՒՄԸ ՀՀ ԱՐՄԱՎԻՐԻ ՄԱՐԶԻ ԱՐԱՔՍ ՀԱՄԱՅՆՔԻ ԳԱՅ ԳՅՈՒՂԻ ԻՍԱՀԱԿՅԱՆ ԵՎ ՍԱՐՅԱՆ ԿԵՆՏՐՈՆԱԿԱՆ ՃԱՆԱՊԱՐՀՆԵՐԻ ՄԱՅԹԵՁՐԵՐԻ ԿԱՌՈՒՑՄԱՆ ԵՎ ՍԱԼԱՐԿՄԱՆ ԱՇԽԱՏԱՆՔՆԵՐ		ԱԼԲՈՄ	
ՍՊԸ ՏՆՕՐԵՆ	Ա. ՀԱՅՐԱՊԵՏՅԱՆ		«ԱՐՏՆԱԽԱԳԻԾ» ՍՊԸ	ՕԲՅԵԿՏԻ ԱՆՎԱՆՈՒՄԸ ԳԱՅ ԳՅՈՒՂԻ ԻՍԱՀԱԿՅԱՆ ԵՎ ՍԱՐՅԱՆ ԿԵՆՏՐՈՆԱԿԱՆ ՃԱՆԱՊԱՐՀՆԵՐ	ՄԱՍ Գայ		
ՆԱԽԱԳԾԵՑ	Գ. ԳՐԻԳՈՐՅԱՆ						
				ԹԵՐԹԻ ԱՆՎԱՆՈՒՄԸ ԵՐԿԱՅՆԱԿԱՆ ԿՏՐՎԱԾՔՄ 1:1000 ԿՄ0+409-ԿՄ 0+649	ԹԵՐԹԵՐ 6	ԹԵՐԹ 4-3	

Մ հոր 1:1000
ուղղ. 1:100

	մուտք	փողոց	մուտք		մուտք		մուտք		մուտք		մուտք	մուտք				
Տոմետ /СТАРЫЙ ГОРОД/ ծածկի վերին նիշը	834.06	834.08	834.28	834.31	834.32	834.39	834.45	834.48	834.55	834.57	834.65	834.67	834.94	835.15		
Հողի մակերևույթի նիշերը	833.91	833.93	834.13	834.16	834.17	834.24	834.30	834.33	834.40	834.42	834.50	834.52	834.79	835.00		
Հեռավորությունները, մ	16	6	9	15	4	17	12	5	33	6	10	4	17	8		
Պիկետներ							7									
Կիլոմետրեր																
Ծրագծի հատակագիծը	Ա-2 α=2° մուտք	Ա-3 α=2° փողոց	Ա-4 α=2° մուտք	«Ա»			մուտք			մուտք	մուտք	«Ա» մուտք	«Ա» Ա-5 α=17°			

«ԼԻՈՆԵՐԻՆ»ՍՊԸ
ՓՈՐՁԱՓՆՈՒԹՅՈՒՆ
«____» _____ 20__ թ.

ՀՀ ԱՐՄԱՎԻՐԻ ՄԱՐԶԻ ԱՐԱՔՍ ՀԱՄԱՅՆՔԻ ԳԱՅ ԳՅՈՒՂ				ՆԱԽԱԳԾԻ ԱՆՎԱՆՈՒՄԸ ՀՀ ԱՐՄԱՎԻՐԻ ՄԱՐԶԻ ԱՐԱՔՍ ՀԱՄԱՅՆՔԻ ԳԱՅ ԳՅՈՒՂԻ ԻՍԱՀԱԿՅԱՆ ԵՎ ՍԱՐՅԱՆ ԿԵՆՏՐՈՆԱԿԱՆ ՃԱՆԱՊԱՐՀՆԵՐԻ ՄԱՅԹԵՁՐԵՐԻ ԿԱՌՈՒՑՄԱՆ ԵՎ ՍԱԼԱՐԿՄԱՆ ԱՇԽԱՏԱՆՔՆԵՐ		ԱԼԲՈՄ	
ՍՊԸ ՏՆՕՐԵՆ	Ա. ՀԱՅՐԱՊԵՏՅԱՆ				
ՆԱԽԱԳԾԵՑ	Գ. ԳՐԻԳՈՐՅԱՆ			«ԱՐՏՆԱԽԱԳԻԾ» ՍՊԸ	ՕԲՅԵԿՏԻ ԱՆՎԱՆՈՒՄԸ ԳԱՅ ԳՅՈՒՂԻ ԻՍԱՀԱԿՅԱՆ ԵՎ ՍԱՐՅԱՆ ԿԵՆՏՐՈՆԱԿԱՆ ՃԱՆԱՊԱՐՀՆԵՐ	ՄԱՍ Գայ	
					ԹԵՐԹԻ ԱՆՎԱՆՈՒՄԸ ԵՐԿԱՅՆԱԿԱՆ ԿՏՐՎԱԾՔՄ 1:1000 ԿՄ0+649- ԿՄ 0+795	ԹԵՐԹԵՐ 6	ԹԵՐԹ 4-4

Մ հոր 1:1000
ուղղ. 1:100

Տոմետ /СТАРЫЙ ГОРОД/ ծածկի վերին նիշը	832.74, 832.96, 833.04, 832.98, 832.96, 832.91, 832.88, 832.88, 832.86, 832.82, 832.80
Հողի մակերևույթի նիշերը	832.59, 832.81, 832.89, 832.83, 832.81, 832.76, 832.73, 832.73, 832.71, 832.67, 832.65
Հեռավորությունները, մ	45, 22, 9, 3, 9, 10, 2, 26, 54, 16, 4
Պիկետներ	0, 1
Կիլոմետրեր	
Ծրագծի հատակագիծը	

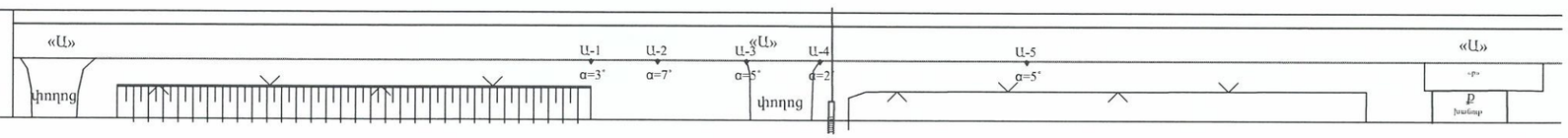

«ԼԻԴԵՐՇԻՆ»ՍՊԸ
ՓՈՐՁԱԳԻՏՈՒԹՅՈՒՆ
«____» _____ 20__ թ.

ՀՀ ԱՐՄԱՎԻՐԻ ՄԱՐԶԻ ԱՐԱՔՍ ՀԱՄԱՅՆՔԻ ԳԱՁ ԳՅՈՒՂ				ՆԱԽԱԳԾԻ ԱՆՎԱՆՈՒՄԸ ՀՀ ԱՐՄԱՎԻՐԻ ՄԱՐԶԻ ԱՐԱՔՍ ՀԱՄԱՅՆՔԻ ԳԱՁ ԳՅՈՒՂԻ ԻՍԱՀԱԿՅԱՆ ԵՎ ՍԱՐՅԱՆ ԿԵՆՏՐՈՆԱԿԱՆ ՃԱՆԱՊԱՐՀՆԵՐԻ ՄԱՅԹԵՂՐԵՐԻ ԿԱՌՈՒՑՄԱՆ ԵՎ ՍԱԼԱՐԿՄԱՆ ԱՇԽԱՏԱՆՔՆԵՐ		ԱԼԲՈՄ
ՍՊԸ ՏՆՕՐԵՆ	Ա. ՀԱՅՐԱՊԵՏՅԱՆ		«ԱՐՏՆԱԽԱԳԻԾ» ՍՊԸ	ՕԲՅԵԿՏԻ ԱՆՎԱՆՈՒՄԸ ԳԱՁ ԳՅՈՒՂԻ ԻՍԱՀԱԿՅԱՆ ԵՎ ՍԱՐՅԱՆ ԿԵՆՏՐՈՆԱԿԱՆ ՃԱՆԱՊԱՐՀՆԵՐ	ՄԱՍ Գայ	
ՆԱԽԱԳԾԵՑ	Գ. ԳՐԻԳՈՐՅԱՆ					
				ԹԵՐԹԻ ԱՆՎԱՆՈՒՄԸ ԵՐԿԱՅՆԱԿԱՆ ԿՏՐՎԱԾՔՄ 1:1000 ԿՄ0+000- ԿՄ 0+200	ԹԵՐԹԵՐ 6	ԹԵՐԹ 4-5

Մ հոր 1:1000
ուղղ. 1:100

Տոմետ /СТАРЫЙ ГОРОД/ ծածկի վերին նիշը	832.78	832.76	832.74	832.87	832.87	832.87	832.85	832.82	832.84	832.97	833.01	832.98	833.12	833.15	833.18	833.20	833.20	833.20	833.20	833.20
Հողի մակերևույթի նիշերը	832.63	832.61	832.59	832.72	832.72	832.72	832.70	832.67	832.69	832.82	832.86	832.83	832.97	833.00	833.03	833.05	833.05	833.05	833.05	833.05
Հեռավորությունները, մ		3	10	14	37	13	13	6	4	34	14	6	22	8	10	4	2	12	3	
Պիկետներ	2								3								4			
Կիլոմետրեր																				
Ծրագծի հատակագիծը	«Ա» փողոց				Ա-6 α=2° կոլեկտոր	«Ա»	Ա-7 α=1° փողոց			Ա-8 α=2°	Ա-9 α=1° ճուտք		«Ա» փողոց			ճուտք				

«ԼԻՈՆԵՐԻՆ»ՍՊԸ
ՓՈՐՁԱՔՆՆՈՒԹՅՈՒՆ
«____» _____ 20 թ.

ՀՀ ԱՐՄԱՎԻՐԻ ՄԱՐԶԻ ԱՐԱՔՍ ՀԱՄԱՅՆՔԻ ԳԱՅ ԳՅՈՒՂ				ՆԱԽԱԳԾԻ ԱՆՎԱՆՈՒՄԸ ՀՀ ԱՐՄԱՎԻՐԻ ՄԱՐԶԻ ԱՐԱՔՍ ՀԱՄԱՅՆՔԻ ԳԱՅ ԳՅՈՒՂԻ ԻՍԱՀԱԿՅԱՆ ԵՎ ՍԱՐՅԱՆ ԿԵՆՏՐՈՆԱԿԱՆ ՃԱՆԱՊԱՐՀՆԵՐԻ ՄԱՅԹԵԶՐԵՐԻ ԿԱՌՈՒՑՄԱՆ ԵՎ ՍԱԼԱՐԿՄԱՆ ԱՇԽԱՏԱՆՔՆԵՐ	ԱԼԲՈՄ	
ՍՊԸ ՏՆՕՐԵՆ	Ա. ՀԱՅՐԱՊԵՏՅԱՆ		«ԱՐՏՆԱԽԱԳԻԾ» ՍՊԸ	ՕԲՅԵԿՏԻ ԱՆՎԱՆՈՒՄԸ ԳԱՅ ԳՅՈՒՂԻ ԻՍԱՀԱԿՅԱՆ ԵՎ ՍԱՐՅԱՆ ԿԵՆՏՐՈՆԱԿԱՆ ՃԱՆԱՊԱՐՀՆԵՐ	ՄԱՍ Գայ	
ՆԱԽԱԳԾԵՑ	Գ. ԳՐԻԳՈՐՅԱՆ					
				ԹԵՐԹԻ ԱՆՎԱՆՈՒՄԸ ԵՐԿԱՅՆԱԿԱՆ ԿՏՐՎԱԾՔՄ 1:1000 ԿՄ0+200- ԿՄ 0+415	ԹԵՐԹԵՐ 6	ԹԵՐԹ 4-6

Մ հոր 1:1000
ուղղ. 1:100

Տոմետ /СТАРЫЙ ГОРОД/ ծածկի վերին նիշը	833.37	833.49	833.81	833.91	834.00	834.10	834.35	834.39	834.49	834.64	835.09	835.18
Հողի մակերևույթի նիշերը	833.22	833.34	833.66	833.76	833.85	833.95	834.20	834.24	834.34	834.49	834.94	835.03
Հեռավորությունները, մ	50	35	22	15	4	17	33	4	5	13	38	5
Պիկետներ		5							6			
Կիլոմետրեր												
Ծրագծի հատակագիծը	Ա-10 α=1°	Ա-11 α=8°	«Ա» փողոց	Ա-12 α=7°	Ա-13 α=6°			ձոար	Ա-14 α=7°		«Ա» Ա-15 α=47°	

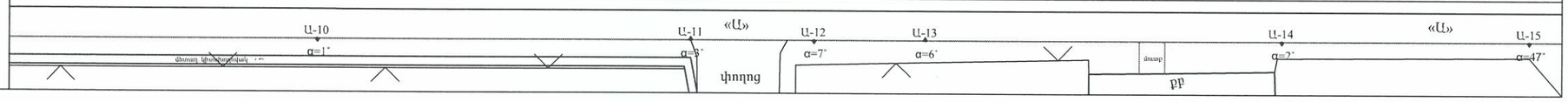

«ԼԻՈՆՈՐԴՆ»ՍՊԸ
ՓՈՐՁԱԳԾՆՈՒԹՅՈՒՆ
«____» _____ 20 ___ թ.

ՀՀ ԱՐՄԱՎԻՐԻ ՄԱՐԶԻ ԱՐԱՔՍ ՀԱՄԱՅՆՔԻ ԳԱՅ ԳՅՈՒՂ				ՆԱԽԱԳԾԻ ԱՆՎԱՆՈՒՄԸ ՀՀ ԱՐՄԱՎԻՐԻ ՄԱՐԶԻ ԱՐԱՔՍ ՀԱՄԱՅՆՔԻ ԳԱՅ ԳՅՈՒՂԻ ԻՍԱՀԱԿՑԱՆ ԵՎ ՍԱՐՅԱՆ ԿԵՆՏՐՈՆԱԿԱՆ ՃԱՆԱՊԱՐՀՆԵՐԻ ՄԱՅԹԵՂՐԵՐԻ ԿԱՌՈՒՑՄԱՆ ԵՎ ՍԱԼԱՐԿՄԱՆ ԱՇԽԱՏԱՆՔՆԵՐ	ԱԼԲՈՄ	
ՍՊԸ ՏՆՕՐԵՆ	Ա. ՀԱՅՐԱՊԵՏՅԱՆ		«ԱՐՏՆԱԽԱԳԻԾ» ՍՊԸ	ՕԲՅԵԿՏԻ ԱՆՎԱՆՈՒՄԸ ԳԱՅ ԳՅՈՒՂԻ ԻՍԱՀԱԿՑԱՆ ԵՎ ՍԱՐՅԱՆ ԿԵՆՏՐՈՆԱԿԱՆ ՃԱՆԱՊԱՐՀՆԵՐ	ՄԱՍ Գայ	
ՆԱԽԱԳԾԵՑ	Գ. ԳՐԻԳՈՐՅԱՆ					
				ԹԵՐԹԻ ԱՆՎԱՆՈՒՄԸ ԵՐԿԱՅՆԱԿԱՆ ԿՏՐՎԱԾՔՄ 1:1000 ԿՄ 0+415- ԿՄ 0+656	ԹԵՐԹԵՐ 6	ԹԵՐԹ 4-7

Պկ 0+00

Ուղիղ կտրվածքի տուփ քար h=10սմ	833.88	833.92
ԳԵՏՆԻ ՆԻՇԸ	833.77	833.77

Պկ 0+25

Ուղիղ կտրվածքի տուփ քար h=10սմ	833.84	833.88
ԳԵՏՆԻ ՆԻՇԸ	833.73	833.73

Պկ 0+31

Ուղիղ կտրվածքի տուփ քար h=10սմ	833.84	833.88
ԳԵՏՆԻ ՆԻՇԸ	833.73	833.73

Պկ 0+62

Ուղիղ կտրվածքի տուփ քար h=10սմ	833.86	833.90
ԳԵՏՆԻ ՆԻՇԸ	833.75	833.75

Պկ 0+68

Ուղիղ կտրվածքի տուփ քար h=10սմ	833.86	833.90
ԳԵՏՆԻ ՆԻՇԸ	833.75	833.75

Պկ 0+87

Ուղիղ կտրվածքի տուփ քար h=10սմ	833.86	833.90
ԳԵՏՆԻ ՆԻՇԸ	833.75	833.75

Պկ 0+91

Ուղիղ կտրվածքի տուփ քար h=10սմ	833.85	833.89
ԳԵՏՆԻ ՆԻՇԸ	833.74	833.74

Պկ 0+94

Ուղիղ կտրվածքի տուփ քար h=10սմ	833.85	833.89
ԳԵՏՆԻ ՆԻՇԸ	833.74	833.74

Պկ 0+97

Ուղիղ կտրվածքի տուփ քար h=10սմ	833.85	833.89
ԳԵՏՆԻ ՆԻՇԸ	833.74	833.74

«ԼԻԴԵՐՈՆ»ՍՊԸ
ՓՈՐՁԱԳԾՈՒԹՅՈՒՆ
«___» _____ 20 թ.

ՀՀ ԱՐՄԱՎԻՐԻ ՄԱՐԶԻ ԱՐԱՔՍ ՀԱՄԱՅՆՔԻ ԳԱՅ ԳՅՈՒՂ					ՆԱԽԱԳԾԻ ԱՆՎԱՆՈՒՄԸ ՀՀ ԱՐՄԱՎԻՐԻ ՄԱՐԶԻ ԱՐԱՔՍ ՀԱՄԱՅՆՔԻ ԳԱՅ ԳՅՈՒՂԻ ԻՍԱՀԱԿՑԱՆ ԵՎ ՍԱՐՅԱՆ ԿԵՆՏՐՈՆԱԿԱՆ ՃԱՆԱՊԱՐՀՆԵՐԻ ՄԱՅԹԵԶՐԵՐԻ ԿԱՌՈՒՑՄԱՆ ԵՎ ՍԱԼԱՐԿՄԱՆ ԱՇԽԱՏԱՆՔՆԵՐ	ԱԼԲՈՄ	
ՍՊԸ ՏՆՕՐԵՆ	Ա. ՀԱՅՐԱՊԵՏՅԱՆ			«ԱՐՏԱԽԱԳԻԾ» ՍՊԸ	ՕԲՅԵԿՏԻ ԱՆՎԱՆՈՒՄԸ ԳԱՅ ԳՅՈՒՂԻ ԻՍԱՀԱԿՑԱՆ ԵՎ ՍԱՐՅԱՆ ԿԵՆՏՐՈՆԱԿԱՆ ՃԱՆԱՊԱՐՀՆԵՐ	ՄԱՍ Գայ	
ՆԱԽԱԳԾԵՑ	Գ. ԳՐԻԳՈՐՅԱՆ					ԹԵՐԹԵՐ 6	ԹԵՐԹ 4-8
					ԹԵՐԹԻ ԱՆՎԱՆՈՒՄԸ ԼԱՅՆԱԿԱՆ ԿՏՐՎԱԾՔՆԵՐ ԿՄ 0+000 - ԿՄ 0+097		

Պկ 1+00

Ուղիղ կտրվածքի տուփ քար h=10սմ	833.85	833.89
ԳԵՏՆԻ ՆԻՇԸ	833.74	833.74

Պկ 1+14

Ուղիղ կտրվածքի տուփ քար h=10սմ	833.83	833.87
ԳԵՏՆԻ ՆԻՇԸ	833.72	833.72

Պկ 1+18

Ուղիղ կտրվածքի տուփ քար h=10սմ	833.81	833.85
ԳԵՏՆԻ ՆԻՇԸ	833.70	833.70

Պկ 1+35

Ուղիղ կտրվածքի տուփ քար h=10սմ	833.80	833.84
ԳԵՏՆԻ ՆԻՇԸ	833.69	833.69

Պկ 1+41

Ուղիղ կտրվածքի տուփ քար h=10սմ	833.79	833.83
ԳԵՏՆԻ ՆԻՇԸ	833.68	833.68

Պկ 1+47

Ուղիղ կտրվածքի տուփ քար h=10սմ	833.81	833.85
ԳԵՏՆԻ ՆԻՇԸ	833.70	833.70

Պկ 1+56

Ուղիղ կտրվածքի տուփ քար h=10սմ	833.83	833.87
ԳԵՏՆԻ ՆԻՇԸ	833.72	833.72

Պկ 1+61

Ուղիղ կտրվածքի տուփ քար h=10սմ	833.84	833.88
ԳԵՏՆԻ ՆԻՇԸ	833.73	833.73

Պկ 1+84

Ուղիղ կտրվածքի տուփ քար h=10սմ	833.87	833.91
ԳԵՏՆԻ ՆԻՇԸ	833.76	833.76

«ԼԻՈՆՈՐԻՆ»ՍՊԸ
ՓՈՐՁԱԲԱՆՈՒԹՅՈՒՆ
«___» _____ 20__ թ.

Պկ 1+88

Ուղիղ կտրվածքի տուփ քար h=10սմ	833.87	833.91
ԳԵՏՆԻ ՆԻՇԸ	833.76	833.76

ՀՀ ԱՐՄԱՎԻՐԻ ՄԱՐԶԻ ԱՐԱՔՍ ՀԱՄԱՅՆՔԻ ԳԱՁ ԳՅՈՒՂ					ՆԱԽԱԳԾԻ ԱՆՎԱՆՈՒՄԸ ՀՀ ԱՐՄԱՎԻՐԻ ՄԱՐԶԻ ԱՐԱՔՍ ՀԱՄԱՅՆՔԻ ԳԱՁ ԳՅՈՒՂԻ ԻՍԱՀԱԿՅԱՆ ԵՎ ՍԱՐՅԱՆ ԿԵՆՏՐՈՆԱԿԱՆ ՃԱՆԱՊԱՐՀՆԵՐԻ ՄԱՑԹԵՂՐԵՐԻ ԿԱՌՈՒՑՄԱՆ ԵՎ ՍԱԼԱՐԿՄԱՆ ԱՇԽԱՏԱՆՔՆԵՐ	ԱԼԲՈՄ	
ՍՊԸ ՏՆՕՐԵՆ	Ա. ՀԱՅՐԱՊԵՏՅԱՆ		«ԱՐՏՆԱԽԱԳԻԾ» ՍՊԸ	ՕԲՅԵԿՏԻ ԱՆՎԱՆՈՒՄԸ ԳԱՁ ԳՅՈՒՂԻ ԻՍԱՀԱԿՅԱՆ ԵՎ ՍԱՐՅԱՆ ԿԵՆՏՐՈՆԱԿԱՆ ՃԱՆԱՊԱՐՀՆԵՐ	ՄԱՍ ԳԱՅ	
ՆԱԽԱԳԾԵՑ	Գ. ԳՐԻԳՈՐՅԱՆ				ԹԵՐԹԵՐ 6	ԹԵՐԹ 4-9
				ԹԵՐԹԻ ԱՆՎԱՆՈՒՄԸ ԼԱՅՆԱԿԱՆ ԿՏՐՎԱԾՔՆԵՐ ԿՄ 0+100 - ԿՄ 0+188		

ՊԿ 1+96

Տումեւ/СТАРЫЙ ГОРОД/	833.87	833.91
ԳԵՏՆԻ ՆԻՇԸ	833.76	833.76

ՊԿ 2+00

Տումեւ/СТАРЫЙ ГОРОД/	833.87	833.91
ԳԵՏՆԻ ՆԻՇԸ	833.76	833.76

ՊԿ 2+64

Տումեւ/СТАРЫЙ ГОРОД/	833.78	833.82
ԳԵՏՆԻ ՆԻՇԸ	833.67	833.67

ՊԿ 2+75

Տումեւ/СТАРЫЙ ГОРОД/	833.76	833.80
ԳԵՏՆԻ ՆԻՇԸ	833.65	833.65

ՊԿ 3+00

Տումեւ/СТАРЫЙ ГОРОД/	833.80	833.84
ԳԵՏՆԻ ՆԻՇԸ	833.79	833.79

ՊԿ 3+03

Տումեւ/СТАРЫЙ ГОРОД/	833.80	833.84
ԳԵՏՆԻ ՆԻՇԸ	833.79	833.79

ՊԿ 3+59

Տումեւ/СТАРЫЙ ГОРОД/	833.67	833.71
ԳԵՏՆԻ ՆԻՇԸ	833.56	833.56

ՊԿ 4+00

Տումեւ/СТАРЫЙ ГОРОД/	833.60	833.64
ԳԵՏՆԻ ՆԻՇԸ	833.49	833.49

ՊԿ 4+09

Տումեւ/СТАРЫЙ ГОРОД/	833.69	833.73
ԳԵՏՆԻ ՆԻՇԸ	833.58	833.58

«ԼԻԴԵՐՇԻՊ»ՍՊԸ
ԳՈՐԾԱԿԱՆՈՒԹՅՈՒՆ
«____» _____ 20 թ.

ՀՀ ԱՐՄԱՎԻՐԻ ՄԱՐԶԻ ԱՐԱՔՍ ՀԱՄԱՅՆՔԻ ԳԱՅ ԳՅՈՒՂ					ՆԱԽԱԳԾԻ ԱՆՎԱՆՈՒՄԸ ՀՀ ԱՐՄԱՎԻՐԻ ՄԱՐԶԻ ԱՐԱՔՍ ՀԱՄԱՅՆՔԻ ԳԱՅ ԳՅՈՒՂԻ ԻՍԱՀԱԿՅԱՆ ԵՎ ՍԱՐՅԱՆ ԿԵՆՏՐՈՆԱԿԱՆ ՃԱՆԱՊԱՐՀՆԵՐԻ ՄԱՅԹԵԶՐԵՐԻ ԿԱՌՈՒՑՄԱՆ ԵՎ ՍԱԼԱՐԿՄԱՆ ԱՇԽԱՏԱՆՔՆԵՐ	ԱԼԲՈՄ	
ՍՊԸ ՏՆՕՐԵՆ	Ա. ՀԱՅՐԱՊԵՏՅԱՆ		«ԱՐՏՆԱԽԱԳԻԾ» ՍՊԸ	ՕԲՅԵԿՏԻ ԱՆՎԱՆՈՒՄԸ ԳԱՅ ԳՅՈՒՂԻ ԻՍԱՀԱԿՅԱՆ ԵՎ ՍԱՐՅԱՆ ԿԵՆՏՐՈՆԱԿԱՆ ՃԱՆԱՊԱՐՀՆԵՐ	ՄԱՍ ԳԱՅ	
ՆԱԽԱԳԾԵՑ	Գ. ԳՐԻԳՈՐՅԱՆ				ԹԵՐԹԵՐ 6	ԹԵՐԹ 4-10
				ԹԵՐԹԻ ԱՆՎԱՆՈՒՄԸ ԼԱՅՆԱԿԱՆ ԿՏՐՎԱԾՔՆԵՐ ԿՄ 0+196 - ԿՄ 0+409		

Պկ 4+78

Ուղիղ կտրվածքի տուփ քար h=10սմ	833.70	833.74
ԳԵՏՆԻ ՆԻՇԸ	833.59	833.59

Պկ 4+83

Ուղիղ կտրվածքի տուփ քար h=10սմ	833.70	833.74
ԳԵՏՆԻ ՆԻՇԸ	833.59	833.59

Պկ 4+91

Ուղիղ կտրվածքի տուփ քար h=10սմ	833.69	833.73
ԳԵՏՆԻ ՆԻՇԸ	833.58	833.58

Պկ 5+00

Ուղիղ կտրվածքի տուփ քար h=10սմ	833.71	833.75
ԳԵՏՆԻ ՆԻՇԸ	833.60	833.60

Պկ 5+07

Ուղիղ կտրվածքի տուփ քար h=10սմ	833.71	833.75
ԳԵՏՆԻ ՆԻՇԸ	833.60	833.60

Պկ 5+11

Ուղիղ կտրվածքի տուփ քար h=10սմ	833.73	833.77
ԳԵՏՆԻ ՆԻՇԸ	833.62	833.62

Պկ 5+32

Ուղիղ կտրվածքի տուփ քար h=10սմ	833.73	833.77
ԳԵՏՆԻ ՆԻՇԸ	833.62	833.62

Պկ 5+41

Ուղիղ կտրվածքի տուփ քար h=10սմ	833.76	833.80
ԳԵՏՆԻ ՆԻՇԸ	833.65	833.65

Պկ 5+62

Ուղիղ կտրվածքի տուփ քար h=10սմ	833.81	833.85
ԳԵՏՆԻ ՆԻՇԸ	833.70	833.70

«ԼԻԴՅՈՆԻՆ»ՍՊԸ
ՕՐՈՇԱԲՆՈՒԹՅՈՒՆ
«____» _____ 20 թ.

ՀՀ ԱՐՄԱՎԻՐԻ ՄԱՐԶԻ ԱՐԱՔՍ ՀԱՄԱՅՆՔԻ ԳԱՁ ԳՅՈՒՂ				ՆԱԽԱԳԾԻ ԱՆՎԱՆՈՒՄԸ ՀՀ ԱՐՄԱՎԻՐԻ ՄԱՐԶԻ ԱՐԱՔՍ ՀԱՄԱՅՆՔԻ ԳԱՁ ԳՅՈՒՂԻ ԻՍԱՀԱԿՅԱՆ ԵՎ ՍԱՐՅԱՆ ԿԵՆՏՐՈՆԱԿԱՆ ՃԱՆԱՊԱՐՀՆԵՐԻ ՄԱՅԹԵՂՐԵՐԻ ԿԱՌՈՒՑՄԱՆ ԵՎ ՍԱԼԱՐԿՄԱՆ ԱՇԽԱՏԱՆՔՆԵՐ		ԱԼԲՈՄ	
ՍՊԸ ՏՆՕՐԵՆ	Ա. ՀԱՅՐԱՊԵՏՅԱՆ		«ԱՐՏՆԱԽԱԳԻԾ» ՍՊԸ	ՕԲՅԵԿՏԻ ԱՆՎԱՆՈՒՄԸ ԳԱՁ ԳՅՈՒՂԻ ԻՍԱՀԱԿՅԱՆ ԵՎ ՍԱՐՅԱՆ ԿԵՆՏՐՈՆԱԿԱՆ ՃԱՆԱՊԱՐՀՆԵՐ	ՄԱՍ ԳԱՅ	
ՆԱԽԱԳԾԵՑ	Գ. ԳՐԻԳՈՐՅԱՆ				ԹԵՐԹԵՐ 6	ԹԵՐԹ 4-11
				ԹԵՐԹԻ ԱՆՎԱՆՈՒՄԸ ԼԱՅՆԱԿԱՆ ԿՏՐՎԱԾՔՆԵՐ ԿՄ 0+478 - ԿՄ 0+562		

Պկ 5+66

Ուղիղ կտրվածքի տուփ քար h=10սմ	833.83	833.87
ԳԵՏՆԻ ՆԻՇԸ	833.72	833.72

Պկ 6+00

Ուղիղ կտրվածքի տուփ քար h=10սմ	833.84	833.88
ԳԵՏՆԻ ՆԻՇԸ	833.73	833.73

Պկ 6+08

Ուղիղ կտրվածքի տուփ քար h=10սմ	833.84	833.88
ԳԵՏՆԻ ՆԻՇԸ	833.73	833.73

Պկ 6+13

Ուղիղ կտրվածքի տուփ քար h=10սմ	833.84	833.88
ԳԵՏՆԻ ՆԻՇԸ	833.73	833.73

Պկ 6+28

Ուղիղ կտրվածքի տուփ քար h=10սմ	833.85	833.89
ԳԵՏՆԻ ՆԻՇԸ	833.74	833.74

Պկ 6+33

Ուղիղ կտրվածքի տուփ քար h=10սմ	833.85	833.89
ԳԵՏՆԻ ՆԻՇԸ	833.74	833.74

Պկ 6+49

Ուղիղ կտրվածքի տուփ քար h=10սմ	834.02	834.06
ԳԵՏՆԻ ՆԻՇԸ	833.91	833.91

Պկ 6+55

Ուղիղ կտրվածքի տուփ քար h=10սմ	834.04	834.08
ԳԵՏՆԻ ՆԻՇԸ	833.93	833.93

Պկ 6+64

Ուղիղ կտրվածքի տուփ քար h=10սմ	834.24	834.28
ԳԵՏՆԻ ՆԻՇԸ	834.13	834.13

«ԼԻԴԵՐՇԻՆ»ՍՊԸ
ՕՐՈՇԱԲՆՈՒԹՅՈՒՆ
«____» _____ 20 թ.

ՀՀ ԱՐՄԱՎԻՐԻ ՄԱՐԶԻ ԱՐԱՔՍ ՀԱՄԱՅՆՔԻ ԳԱՅ ԳՅՈՒՂ					ՆԱԽԱԳԾԻ ԱՆՎԱՆՈՒՄԸ ՀՀ ԱՐՄԱՎԻՐԻ ՄԱՐԶԻ ԱՐԱՔՍ ՀԱՄԱՅՆՔԻ ԳԱՅ ԳՅՈՒՂԻ ԻՍԱՀԱԿՅԱՆ ԵՎ ՍԱՐՅԱՆ ԿԵՆՏՐՈՆԱԿԱՆ ՃԱՆԱՊԱՐՀՆԵՐԻ ՄԱՅԹԵԶՐԵՐԻ ԿԱՌՈՒՑՄԱՆ ԵՎ ՍԱԼԱՐԿՄԱՆ ԱՇԽԱՏԱՆՔՆԵՐ	ԱԼԲՈՄ
ՍՊԸ ՏՆՕՐԵՆ	Ա. ՀԱՅՐԱՊԵՏՅԱՆ		«ԱՐՏԱԽԱԳԻԾ» ՍՊԸ		ՕԲՅԵԿՏԻ ԱՆՎԱՆՈՒՄԸ ԳԱՅ ԳՅՈՒՂԻ ԻՍԱՀԱԿՅԱՆ ԵՎ ՍԱՐՅԱՆ ԿԵՆՏՐՈՆԱԿԱՆ ՃԱՆԱՊԱՐՀՆԵՐ	ՄԱՍ Գայ
ՆԱԽԱԳԾԵՑ	Գ. ԳՐԻԳՈՐՅԱՆ				ԹԵՐԹԻ ԱՆՎԱՆՈՒՄԸ ԼԱՅՆԱԿԱՆ ԿՏՐՎԱԾՔՆԵՐ ԿՄ 0+566 - ԿՄ 0+664	ԹԵՐԹԵՐ 6 / ԹԵՐԹ 4-12

Պկ 6+79

Ուղիղ կտրվածքի տուփ քար h=10սմ	834.27	834.31
ԳԵՏՆԻ ՆԻՇԸ	834.16	834.16

Պկ 6+83

Ուղիղ կտրվածքի տուփ քար h=10սմ	834.28	834.32
ԳԵՏՆԻ ՆԻՇԸ	834.17	834.17

Պկ 7+00

Ուղիղ կտրվածքի տուփ քար h=10սմ	834.35	834.39
ԳԵՏՆԻ ՆԻՇԸ	834.24	834.24

Պկ 7+12

Ուղիղ կտրվածքի տուփ քար h=10սմ	834.41	834.45
ԳԵՏՆԻ ՆԻՇԸ	834.30	834.30

Պկ 7+17

Ուղիղ կտրվածքի տուփ քար h=10սմ	834.44	834.48
ԳԵՏՆԻ ՆԻՇԸ	834.33	834.33

Պկ 7+50

Ուղիղ կտրվածքի տուփ քար h=10սմ	834.51	834.55
ԳԵՏՆԻ ՆԻՇԸ	834.40	834.40

Պկ 7+56

Ուղիղ կտրվածքի տուփ քար h=10սմ	834.53	834.57
ԳԵՏՆԻ ՆԻՇԸ	834.42	834.42

Պկ 7+66

Ուղիղ կտրվածքի տուփ քար h=10սմ	834.61	834.65
ԳԵՏՆԻ ՆԻՇԸ	834.50	834.50

Պկ 7+70

Ուղիղ կտրվածքի տուփ քար h=10սմ	834.63	834.67
ԳԵՏՆԻ ՆԻՇԸ	834.52	834.52

«ԱՐՄԱՎԻՐԻ ՄԱՐԶԻ ՀՈՂԵՐԻ ԳՈՐԾԱԿԱԼՈՒԹՅՈՒՆ»
«____» _____ 20__ թ.

Պկ 7+87

Ուղիղ կտրվածքի տուփ քար h=10սմ	834.90	834.94
ԳԵՏՆԻ ՆԻՇԸ	834.79	834.79

Պկ 7+95

Ուղիղ կտրվածքի տուփ քար h=10սմ	835.11	835.15
ԳԵՏՆԻ ՆԻՇԸ	835.00	835.00

ՀՀ ԱՐՄԱՎԻՐԻ ՄԱՐԶԻ ԱՐԱՔՍ ՀԱՄԱՅՆՔԻ ԳԱՅ ԳՅՈՒՂ					ՆԱԽԱԳԾԻ ԱՆՎԱՆՈՒՄԸ ՀՀ ԱՐՄԱՎԻՐԻ ՄԱՐԶԻ ԱՐԱՔՍ ՀԱՄԱՅՆՔԻ ԳԱՅ ԳՅՈՒՂԻ ԻՍԱՀԱԿՅԱՆ ԵՎ ՍԱՐՅԱՆ ԿԵՆՏՐՈՆԱԿԱՆ ՃԱՆԱՊԱՐՀՆԵՐԻ ՄԱՅԹԵՂՐԵՐԻ ԿԱՌՈՒՑՄԱՆ ԵՎ ՍԱԼԱՐԿՄԱՆ ԱՇԽԱՏԱՆՔՆԵՐ	ԱԼԲՈՄ	
ՍՊԸ ՏՆՕՐԵՆ	Ա. ՀԱՅՐԱՊԵՏՅԱՆ		«ԱՐՏԱԽԱԳԻԾ» ՍՊԸ	ՕԲՅԵԿՏԻ ԱՆՎԱՆՈՒՄԸ ԳԱՅ ԳՅՈՒՂԻ ԻՍԱՀԱԿՅԱՆ ԵՎ ՍԱՐՅԱՆ ԿԵՆՏՐՈՆԱԿԱՆ ՃԱՆԱՊԱՐՀՆԵՐ	ՄԱՍ ԳԱՅ	
ՆԱԽԱԳԾԵՑ	Գ. ԳՐԻԳՈՐՅԱՆ				ԹԵՐԹԵՐ 6	ԹԵՐԹ 4-13
				ԹԵՐԹԻ ԱՆՎԱՆՈՒՄԸ ԼԱՅՆԱԿԱՆ ԿՏՐՎԱԾՔՆԵՐ ԿՄ 0+679 - ԿՄ 0+795		

Պկ 0+00

Ուղիղ կտրվածքի տուփ քար h=10սմ	832.70	832.74
ԳԵՏՆԻ ՆԻՇԸ	832.59	832.59

Պկ 0+45

Ուղիղ կտրվածքի տուփ քար h=10սմ	832.92	832.96
ԳԵՏՆԻ ՆԻՇԸ	832.81	832.81

Պկ 0+67

Ուղիղ կտրվածքի տուփ քար h=10սմ	833.00	833.04
ԳԵՏՆԻ ՆԻՇԸ	832.89	832.89

Պկ 0+76

Ուղիղ կտրվածքի տուփ քար h=10սմ	832.94	832.98
ԳԵՏՆԻ ՆԻՇԸ	832.83	832.83

Պկ 0+79

Ուղիղ կտրվածքի տուփ քար h=10սմ	832.92	832.96
ԳԵՏՆԻ ՆԻՇԸ	832.81	832.81

Պկ 0+88

Ուղիղ կտրվածքի տուփ քար h=10սմ	832.87	832.91
ԳԵՏՆԻ ՆԻՇԸ	832.76	832.76

Պկ 0+98

Ուղիղ կտրվածքի տուփ քար h=10սմ	832.84	832.88
ԳԵՏՆԻ ՆԻՇԸ	832.73	832.73

Պկ 1+00

Ուղիղ կտրվածքի տուփ քար h=10սմ	832.84	832.88
ԳԵՏՆԻ ՆԻՇԸ	832.73	832.73

Պկ 1+26

	832.82	832.86
ԳԵՏՆԻ ՆԻՇԸ	832.71	832.71

«ԱՐԴԵՍԻՆ» ՍՊԸ
ՓՈՐՁԱՐԿՈՒԹՅՈՒՆ
«____» _____ 20 Թ.

ՀՀ ԱՐՄԱՎԻՐԻ ՄԱՐԶԻ ԱՐԱՔՍ ՀԱՄԱՅՆՔԻ ԳԱՅ ԳՅՈՒՂ					ՆԱԽԱԳԾԻ ԱՆՎԱՆՈՒՄԸ ՀՀ ԱՐՄԱՎԻՐԻ ՄԱՐԶԻ ԱՐԱՔՍ ՀԱՄԱՅՆՔԻ ԳԱՅ ԳՅՈՒՂԻ ԻՍԱՀԱԿՅԱՆ ԵՎ ՍԱՐՅԱՆ ԿԵՆՏՐՈՆԱԿԱՆ ՃԱՆԱՊԱՐՀՆԵՐԻ ՄԱՅԹԵՂՐԵՐԻ ԿԱՌՈՒՑՄԱՆ ԵՎ ՍԱԼԱՐԿՄԱՆ ԱՇԽԱՏԱՆՔՆԵՐ	ԱԼԲՈՄ	
ՍՊԸ ՏՆՕՐԵՆ	Ա. ՀԱՅՐԱՊԵՏՅԱՆ			«ԱՐՏՆԱԽԱԳԻԾ» ՍՊԸ	ՕԲՅԵԿՏԻ ԱՆՎԱՆՈՒՄԸ ԳԱՅ ԳՅՈՒՂԻ ԻՍԱՀԱԿՅԱՆ ԵՎ ՍԱՐՅԱՆ ԿԵՆՏՐՈՆԱԿԱՆ ՃԱՆԱՊԱՐՀՆԵՐ	ՄԱՍ Գայ	
ՆԱԽԱԳԾԵՑ	Գ. ԳՐԻԳՈՐՅԱՆ					ԹԵՐԹԵՐ 6	ԹԵՐԹ 4-14
					ԹԵՐԹԻ ԱՆՎԱՆՈՒՄԸ ԼԱՅՆԱԿԱՆ ԿՏՐՎԱԾՔՆԵՐ ԿՄ 0+000 - ԿՄ 0+126		

Պկ 1+80

Ուղիղ կտրվածքի տուփ քար h=10սմ	832.78	832.82
ԳԵՏՆԻ ՆԻՇԸ	832.67	832.67

Պկ 1+96

Ուղիղ կտրվածքի տուփ քար h=10սմ	832.76	832.80
ԳԵՏՆԻ ՆԻՇԸ	832.65	832.65

Պկ 2+00

Ուղիղ կտրվածքի տուփ քար h=10սմ	832.74	832.78
ԳԵՏՆԻ ՆԻՇԸ	832.63	832.63

Պկ 2+03

Ուղիղ կտրվածքի տուփ քար h=10սմ	832.72	832.76
ԳԵՏՆԻ ՆԻՇԸ	832.61	832.61

Պկ 2+13

Ուղիղ կտրվածքի տուփ քար h=10սմ	832.70	832.74
ԳԵՏՆԻ ՆԻՇԸ	832.59	832.59

Պկ 2+27

Ուղիղ կտրվածքի տուփ քար h=10սմ	832.83	832.87
ԳԵՏՆԻ ՆԻՇԸ	832.72	832.72

Պկ 2+64

Ուղիղ կտրվածքի տուփ քար h=10սմ	832.83	832.87
ԳԵՏՆԻ ՆԻՇԸ	832.72	832.72

Պկ 2+77

Ուղիղ կտրվածքի տուփ քար h=10սմ	832.83	832.87
ԳԵՏՆԻ ՆԻՇԸ	832.72	832.72

«ԼԻՈՂԵՐԻՆ» ՍՊԸ
ՕՐՈՇԱՏՆԱՄԵՅՈՒՆ
«____» _____ 20__ թ.

ՀՀ ԱՐՄԱՎԻՐԻ ՄԱՐԶԻ ԱՐԱՔՍ ՀԱՄԱՅՆՔԻ ԳԱՁ ԳՅՈՒՂ				ՆԱԽԱԳԾԻ ԱՆՎԱՆՈՒՄԸ ՀՀ ԱՐՄԱՎԻՐԻ ՄԱՐԶԻ ԱՐԱՔՍ ՀԱՄԱՅՆՔԻ ԳԱՁ ԳՅՈՒՂԻ ԻՍԱՀԱԿՅԱՆ ԵՎ ՍԱՐՅԱՆ ԿԵՆՏՐՈՆԱԿԱՆ ՃԱՆԱՊԱՐՀՆԵՐԻ ՄԱՅԹԵԶՐԵՐԻ ԿԱՌՈՒՑՄԱՆ ԵՎ ՍԱԼԱՐԿՄԱՆ ԱՇԽԱՏԱՆՔՆԵՐ		ԱԼԲՈՄ	
ՍՊԸ ՏՆՕՐԵՆ	Ա. ՀԱՅՐԱՊԵՏՅԱՆ		«ԱՐՏՆԱԽԱԳԻԾ» ՍՊԸ	ՕԲՅԵԿՏԻ ԱՆՎԱՆՈՒՄԸ ԳԱՁ ԳՅՈՒՂԻ ԻՍԱՀԱԿՅԱՆ ԵՎ ՍԱՐՅԱՆ ԿԵՆՏՐՈՆԱԿԱՆ ՃԱՆԱՊԱՐՀՆԵՐ	ՄԱՍ Գայ	
ՆԱԽԱԳԾԵՑ	Գ. ԳՐԻԳՈՐՅԱՆ				ԹԵՐԹԵՐ 6	ԹԵՐԹ 4-15
				ԹԵՐԹԻ ԱՆՎԱՆՈՒՄԸ ԼԱՅՆԱԿԱՆ ԿՏՐՎԱԾՔՆԵՐ ԿՄ 0+180 - ԿՄ 0+277		

Պկ 2+90

Ուղիղ կտրվածքի տուփ քար h=10սմ	832.81	832.85
ԳԵՏՆԻ ՆԻՇԸ	832.70	832.70

Պկ 2+96

Ուղիղ կտրվածքի տուփ քար h=10սմ	832.78	832.82
ԳԵՏՆԻ ՆԻՇԸ	832.67	832.67

Պկ 3+00

Ուղիղ կտրվածքի տուփ քար h=10սմ	832.80	832.84
ԳԵՏՆԻ ՆԻՇԸ	832.69	832.69

Պկ 3+34

Ուղիղ կտրվածքի տուփ քար h=10սմ	832.93	832.97
ԳԵՏՆԻ ՆԻՇԸ	832.82	832.82

Պկ 3+48

Ուղիղ կտրվածքի տուփ քար h=10սմ	832.97	833.01
ԳԵՏՆԻ ՆԻՇԸ	832.86	832.86

Պկ 3+54

Ուղիղ կտրվածքի տուփ քար h=10սմ	832.94	832.98
ԳԵՏՆԻ ՆԻՇԸ	832.83	832.83

Պկ 3+76

Ուղիղ կտրվածքի տուփ քար h=10սմ	833.08	833.12
ԳԵՏՆԻ ՆԻՇԸ	832.97	832.97

Պկ 3+84

Ուղիղ կտրվածքի տուփ քար h=10սմ	833.11	833.15
ԳԵՏՆԻ ՆԻՇԸ	833.00	833.00

«ԼԻԴԵՐՇԻՆ»ՍՊԸ
ՓՈՐՁԱԲԱՆՈՒԹՅՈՒՆ
«____» _____ 20 թ.

ՀՀ ԱՐՄԱՎԻՐԻ ՄԱՐԶԻ ԱՐԱՔՍ ՀԱՄԱՅՆՔԻ ԳԱՁ ԳՅՈՒՂ					ՆԱԽԱԳԾԻ ԱՆՎԱՆՈՒՄԸ ՀՀ ԱՐՄԱՎԻՐԻ ՄԱՐԶԻ ԱՐԱՔՍ ՀԱՄԱՅՆՔԻ ԳԱՁ ԳՅՈՒՂԻ ԻՍԱՀԱԿՑԱՆ ԵՎ ՍԱՐՅԱՆ ԿԵՆՏՐՈՆԱԿԱՆ ՃԱՆԱՊԱՐՀՆԵՐԻ ՄԱՅԹԵԶՐԵՐԻ ԿԱՌՈՒՑՄԱՆ ԵՎ ՍԱԼԱՐԿՄԱՆ ԱՇԽԱՏԱՆՔՆԵՐ	ԱԼԲՈՄ	
ՍՊԸ ՏՆՕՐԵՆ	Ա. ՀԱՅՐԱՊԵՏՅԱՆ			«ԱՐՏՆԱԽԱԳԻԾ» ՍՊԸ	ՕԲՅԵԿՏԻ ԱՆՎԱՆՈՒՄԸ ԳԱՁ ԳՅՈՒՂԻ ԻՍԱՀԱԿՑԱՆ ԵՎ ՍԱՐՅԱՆ ԿԵՆՏՐՈՆԱԿԱՆ ՃԱՆԱՊԱՐՀՆԵՐ	ՄԱՍ Գայ	
ՆԱԽԱԳԾԵՑ	Գ. ԳՐԻԳՈՐՅԱՆ					ԹԵՐԹԵՐ 6	ԹԵՐԹ 4-16
					ԹԵՐԹԻ ԱՆՎԱՆՈՒՄԸ ԼԱՅՆԱԿԱՆ ԿՏՐՎԱԾՔՆԵՐ ԿՄ 0+290 - ԿՄ 0+384		

Պկ 3+94

Ուղիղ կտրվածքի տուփ քար h=10սմ	833.14	833.18
ԳԵՏՆԻ ՆԻՇԸ	833.03	833.03

Պկ 3+98

Ուղիղ կտրվածքի տուփ քար h=10սմ	833.16	833.20
ԳԵՏՆԻ ՆԻՇԸ	833.05	833.05

Պկ 4+00

Ուղիղ կտրվածքի տուփ քար h=10սմ	833.16	833.20
ԳԵՏՆԻ ՆԻՇԸ	833.05	833.05

Պկ 4+12

Ուղիղ կտրվածքի տուփ քար h=10սմ	833.16	833.20
ԳԵՏՆԻ ՆԻՇԸ	833.05	833.05

Պկ 4+15

Ուղիղ կտրվածքի տուփ քար h=10սմ	833.16	833.20
ԳԵՏՆԻ ՆԻՇԸ	833.05	833.05

Պկ 4+65

Ուղիղ կտրվածքի տուփ քար h=10սմ	833.33	833.37
ԳԵՏՆԻ ՆԻՇԸ	833.22	833.22

Պկ 5+00

Ուղիղ կտրվածքի տուփ քար h=10սմ	833.45	833.49
ԳԵՏՆԻ ՆԻՇԸ	833.34	833.34

Պկ 5+22

Ուղիղ կտրվածքի տուփ քար h=10սմ	833.77	833.81
ԳԵՏՆԻ ՆԻՇԸ	833.66	833.66

«ԼՈՌԵՐԻՆ»ՍՊԸ
ՓՈՐՁԱՔՆՆՈՒԹՅՈՒՆ
« » 20 թ.

ՀՀ ԱՐՄԱՎԻՐԻ ՄԱՐԶԻ ԱՐԱՔՍ ՀԱՄԱՅՆՔԻ ԳԱՁ ԳՅՈՒՂ					ՆԱԽԱԳԾԻ ԱՆՎԱՆՈՒՄԸ ՀՀ ԱՐՄԱՎԻՐԻ ՄԱՐԶԻ ԱՐԱՔՍ ՀԱՄԱՅՆՔԻ ԳԱՁ ԳՅՈՒՂԻ ԻՍԱՀԱԿՅԱՆ ԵՎ ՍԱՐՅԱՆ ԿԵՆՏՐՈՆԱԿԱՆ ՃԱՆԱՊԱՐՀՆԵՐԻ ՄԱՅԹԵՂՐԵՐԻ ԿԱՌՈՒՑՄԱՆ ԵՎ ՍԱԼԱՐԿՄԱՆ ԱՇԽԱՏԱՆՔՆԵՐ	ԱԼԲՈՄ	
ՍՊԸ ՏՆՕՐԵՆ	Ա. ՀԱՅՐԱՊԵՏՅԱՆ			«ԱՐՏՆԱԽԱԳԻԾ» ՍՊԸ	ՕԲՅԵԿՏԻ ԱՆՎԱՆՈՒՄԸ ԳԱՁ ԳՅՈՒՂԻ ԻՍԱՀԱԿՅԱՆ ԵՎ ՍԱՐՅԱՆ ԿԵՆՏՐՈՆԱԿԱՆ ՃԱՆԱՊԱՐՀՆԵՐ	ՄԱՍ Գայ	
ՆԱԽԱԳԾԵՑ	Գ. ԳՐԻԳՈՐՅԱՆ				ԹԵՐԹԻ ԱՆՎԱՆՈՒՄԸ ԼԱՅՆԱԿԱՆ ԿՏՐՎԱԾՔՆԵՐ ԿՄ 0+394 - ԿՄ 0+522	ԹԵՐԹԵՐ 6	ԹԵՐԹ 4-17

Պկ 5+37

Ուղիղ կտրվածքի տուփ քար h=10սմ	833.87	833.91
ԳԵՏՆԻ ՆԻՇԸ	833.76	833.76

Պկ 5+41

Ուղիղ կտրվածքի տուփ քար h=10սմ	833.96	834.00
ԳԵՏՆԻ ՆԻՇԸ	833.85	833.85

Պկ 5+58

Ուղիղ կտրվածքի տուփ քար h=10սմ	834.06	834.10
ԳԵՏՆԻ ՆԻՇԸ	833.95	833.95

Պկ 5+91

Ուղիղ կտրվածքի տուփ քար h=10սմ	834.31	834.35
ԳԵՏՆԻ ՆԻՇԸ	834.20	834.20

Պկ 5+95

Ուղիղ կտրվածքի տուփ քար h=10սմ	834.35	834.39
ԳԵՏՆԻ ՆԻՇԸ	834.24	834.24

Պկ 6+00

Ուղիղ կտրվածքի տուփ քար h=10սմ	834.45	834.49
ԳԵՏՆԻ ՆԻՇԸ	834.34	834.34

Միաձույլ բետոն B-20

Պկ 6+13

Ուղիղ կտրվածքի տուփ քար h=10սմ	834.60	834.64
ԳԵՏՆԻ ՆԻՇԸ	834.49	834.49

Միաձույլ բետոն B-20

Պկ 6+51

Ուղիղ կտրվածքի տուփ քար h=10սմ	835.05	835.09
ԳԵՏՆԻ ՆԻՇԸ	834.94	834.94

Պկ 6+56

Ուղիղ կտրվածքի տուփ քար h=10սմ	835.14	835.18
ԳԵՏՆԻ ՆԻՇԸ	835.03	835.03

«ԼԻՈՆԻ ՄԻՏՈՆԳԸ
ՓՈՐՁԱԲՆՈՒԹՅՈՒՆ
«____» _____ 20 թ.

ՀՀ ԱՐՄԱՎԻՐԻ ՄԱՐԶԻ ԱՐԱՔՍ ՀԱՄԱՅՆՔԻ ԳԱՅ ԳՅՈՒՂ				ՆԱԽԱԳԾԻ ԱՆՎԱՆՈՒՄԸ ՀՀ ԱՐՄԱՎԻՐԻ ՄԱՐԶԻ ԱՐԱՔՍ ՀԱՄԱՅՆՔԻ ԳԱՅ ԳՅՈՒՂԻ ԻՍԱՀԱԿՅԱՆ ԵՎ ՍԱՐՅԱՆ ԿԵՆՏՐՈՆԱԿԱՆ ՃԱՆԱՊԱՐՀՆԵՐԻ ՄԱՅԹԵՂՐԵՐԻ ԿԱՌՈՒՑՄԱՆ ԵՎ ՍԱԼԱՐԿՄԱՆ ԱԵԽԱՏԱՆՔԵՐ		ԱԼԲՈՄ	
ՍՊԸ ՏՆՕՐԵՆ	Ա. ՀԱՅՐԱՊԵՏՅԱՆ		«ԱՐՏՆԱԽԱԳԻԾ» ՍՊԸ	ՕԲՅԵԿՏԻ ԱՆՎԱՆՈՒՄԸ ԳԱՅ ԳՅՈՒՂԻ ԻՍԱՀԱԿՅԱՆ ԵՎ ՍԱՐՅԱՆ ԿԵՆՏՐՈՆԱԿԱՆ ՃԱՆԱՊԱՐՀՆԵՐ	ՄԱՍ Գայ	
ՆԱԽԱԳԾԵՑ	Գ. ԳՐԻԳՈՐՅԱՆ				ԹԵՐԹԵՐ 6	ԹԵՐԹ 4-18
				ԹԵՐԹԻ ԱՆՎԱՆՈՒՄԸ ԼԱՅՆԱԿԱՆ ԿՏՐՎԱԾՔՆԵՐ ԿՄ 0+537 - ԿՄ 0+656		

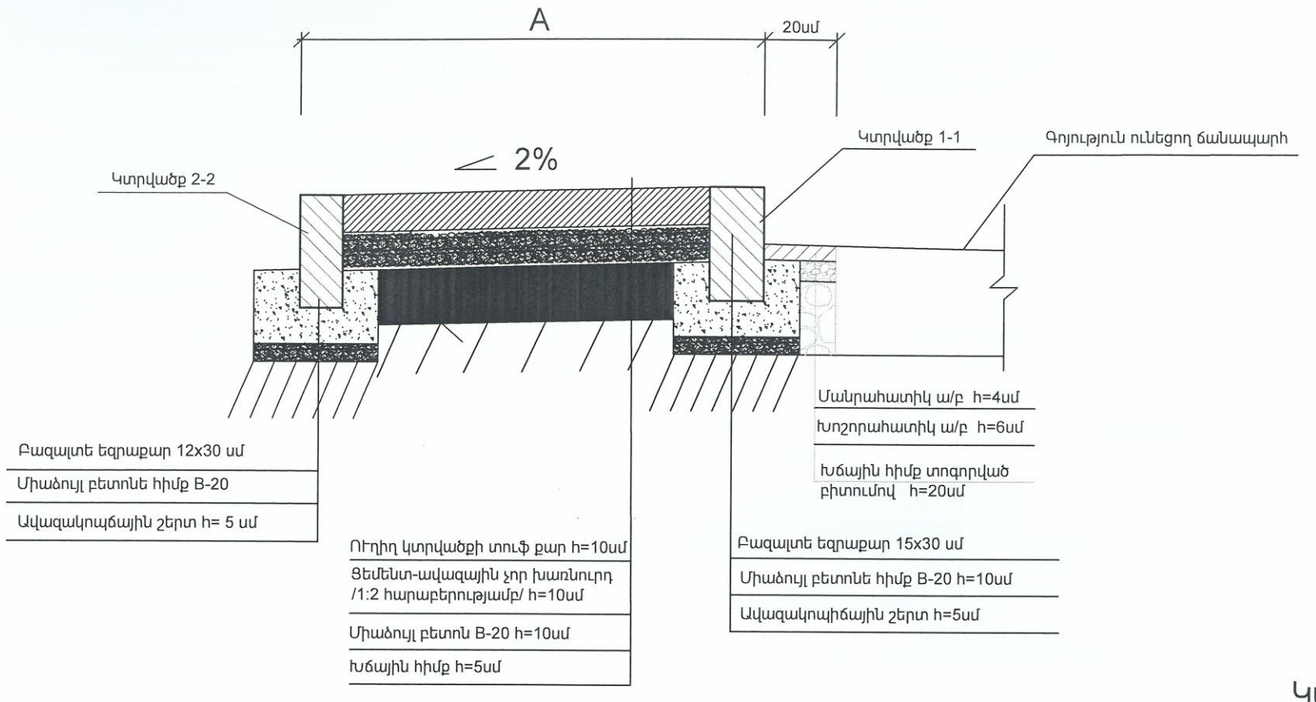

Ծանոթություն:
1. A-մայթի լայնություն

Կտրվածք 2-2

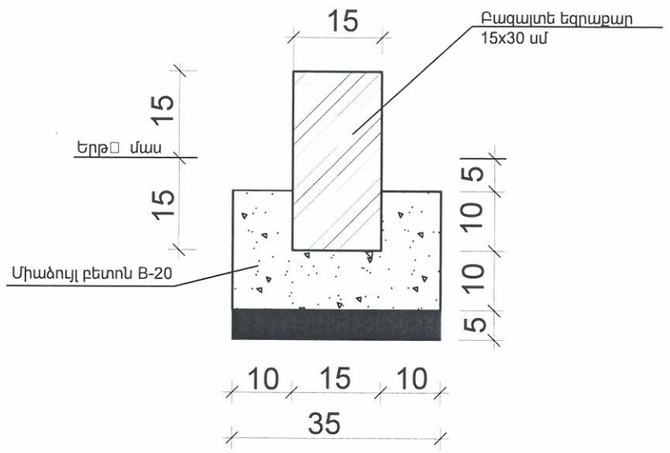

Կտրվածք 1-1

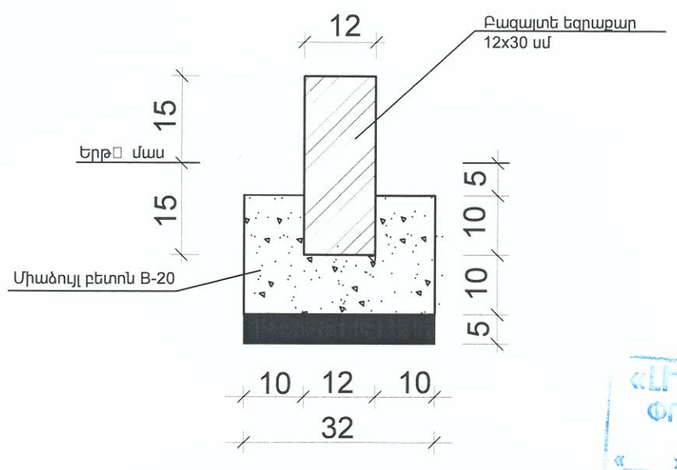

«ԼՈՌԵՐՈՒՍ» ՍՊԸ
ՓՈՐՁԱՊԱՀՈՒԹՅՈՒՆ
« » 20 թ.

ՀՀ ԱՐՄԱՎԻՐԻ ՄԱՐԶԻ ԱՐԱՔՍ ՀԱՄԱՅՆՔԻ ԳԱՅ ԳՅՈՒՂ				ՆԱԽԱԳԾԻ ԱՆՎԱՆՈՒՄԸ ՀՀ ԱՐՄԱՎԻՐԻ ՄԱՐԶԻ ԱՐԱՔՍ ՀԱՄԱՅՆՔԻ ԳԱՅ ԳՅՈՒՂԻ ԻՍԱՀԱԿՑԱՆ ԵՎ ՍԱՐՅԱՆ ԿԵՆՏՐՈՆԱԿԱՆ ՃԱՆԱՊԱՐՀՆԵՐԻ ՄԱՅԹԵՁՐԵՐԻ ԿԱՌՈՒՑՄԱՆ ԵՎ ՍԱԼԱՐԿՄԱՆ ԱՇԽԱՏԱՆՔՆԵՐ		ԱԼԲՈՄ	
ՍՊԸ ՏՆՕՐԵՆ	Ա. ՀԱՅՐԱՊԵՏՅԱՆ		«ԱՐՏՆԱԽԱԳԻԾ» ՍՊԸ	ՕԲՅԵԿՏԻ ԱՆՎԱՆՈՒՄԸ ԳԱՅ ԳՅՈՒՂԻ ԻՍԱՀԱԿՑԱՆ ԵՎ ՍԱՐՅԱՆ ԿԵՆՏՐՈՆԱԿԱՆ ՃԱՆԱՊԱՐՀՆԵՐ	ՄԱՍ Գայ		
ՆԱԽԱԳԾԵՑ	Գ. ԳՐԻԳՈՐՅԱՆ			ԹԵՐԹԻ ԱՆՎԱՆՈՒՄԸ ՄԱՅԹԻ ԿՈՆՍՏՐՈՒԿՑԻԱ, ԿՏՐՎԱԾՔ 1-1	ԹԵՐԹԵՐ 6	ԹԵՐԹ 5-1	

ՄԱՅԹԻ ԵՎ ՋՐԱՏԱՐ ԱՌՎԻ ԿՈՆՍՏՐՈՒԿՑԻԱՆ ԿՄ 0+296 - ԿՄ 0+348

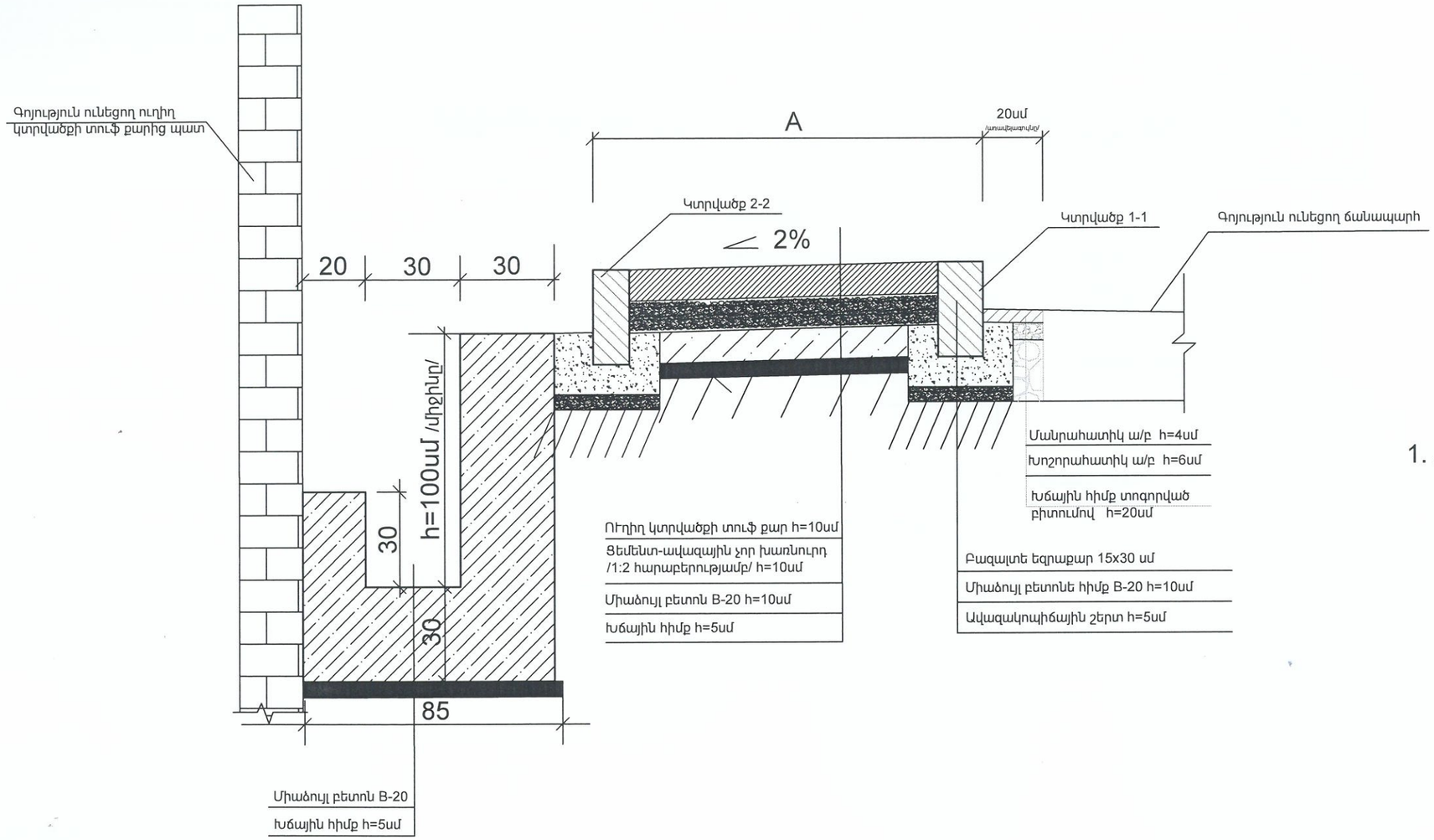

Ծանոթություն:
1. A-մայթի լայնություն

«ԼԻՈՆ ՍՊԸ»ՍՊԸ
ՓՈՐՁԱՓԱՍՏԱԹՈՒՂԹ
«____» _____ 20 թ.

ՀՀ ԱՐՄԱՎԻՐԻ ՄԱՐԶԻ ԱՐԱՔՍ ՀԱՄԱՅՆՔԻ ԳԱՅ ԳՅՈՒՂ					ՆԱԽԱԳԾԻ ԱՆՎԱՆՈՒՄԸ ՀՀ ԱՐՄԱՎԻՐԻ ՄԱՐԶԻ ԱՐԱՔՍ ՀԱՄԱՅՆՔԻ ԳԱՅ ԳՅՈՒՂԻ ԻՍԱՀԱԿՅԱՆ ԵՎ ՍԱՐՅԱՆ ԿԵՆՏՐՈՆԱԿԱՆ ՃԱՆԱՊԱՐՀՆԵՐԻ ՄԱՅԹԵԶՐԵՐԻ ԿԱՌՈՒՑՄԱՆ ԵՎ ՍԱԼԱՐԿՄԱՆ ԱՇԽԱՏԱՆՔՆԵՐ		ԱԼԲՈՄ	
ՍՊԸ ՏՆՕՐԵՆ	Ա. ՀԱՅՐԱՊԵՏՅԱՆ			«ԱՐՏՆԱԽԱԳԻԾ» ՍՊԸ	ՕԲՅԵԿՏԻ ԱՆՎԱՆՈՒՄԸ ԳԱՅ ԳՅՈՒՂԻ ԻՍԱՀԱԿՅԱՆ ԵՎ ՍԱՐՅԱՆ ԿԵՆՏՐՈՆԱԿԱՆ ՃԱՆԱՊԱՐՀՆԵՐ		ՄԱՍ Գայ	
ՆԱԽԱԳԾԵՑ	Գ. ԳՐԻԳՈՐՅԱՆ						ԹԵՐԹԵՐ 6	ԹԵՐԹ 5-2
					ԹԵՐԹԻ ԱՆՎԱՆՈՒՄԸ ՄԱՅԹԻ ԵՎ ՋՐԱՏԱՐ ԱՌՎԻ ԿՈՆՍՏՐՈՒԿՑԻԱՆ ԿՄ 0+296 - ԿՄ 0+348			

Կտրվածք 1-1

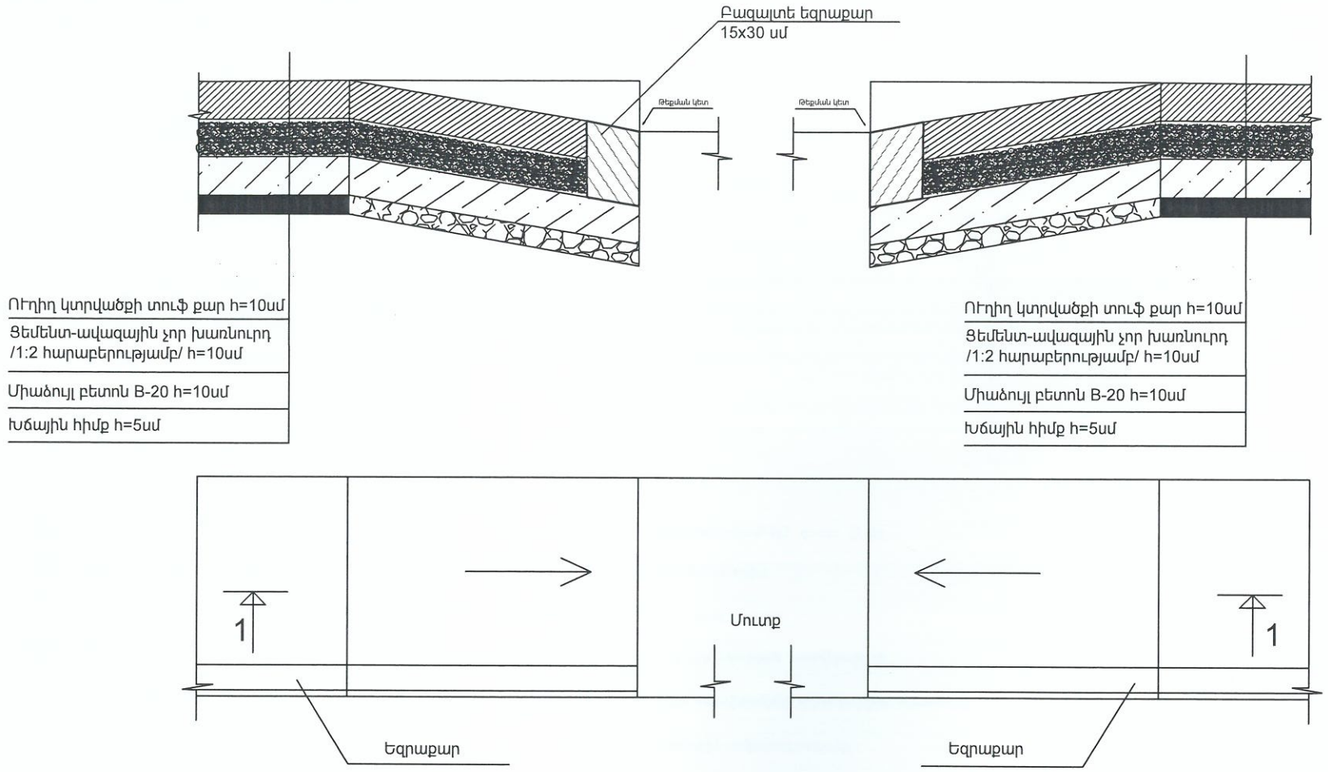

«ԼԻՊԵՐՏՈՒՆ»ՍՊԸ
ՓՈՐՁԱԳՐՈՒԹՅՈՒՆ
«____» _____ 20 թ.

ՀՀ ԱՐՄԱՎԻՐԻ ՄԱՐԶԻ ԱՐԱՔՍ ՀԱՄԱՅՆՔԻ ԳԱՅ ԳՅՈՒՂ					ՆԱԽԱԳԾԻ ԱՆՎԱՆՈՒՄԸ ՀՀ ԱՐՄԱՎԻՐԻ ՄԱՐԶԻ ԱՐԱՔՍ ՀԱՄԱՅՆՔԻ ԳԱՅ ԳՅՈՒՂԻ ԻՍԱՀԱԿՅԱՆ ԵՎ ՍԱՐՅԱՆ ԿԵՆՏՐՈՆԱԿԱՆ ՃԱՆԱՊԱՐՀՆԵՐԻ ՄԱՅԹԵՁՐԵՐԻ ԿԱՌՈՒՑՄԱՆ ԵՎ ՍԱԼԱՐԿՄԱՆ ԱՇԽԱՏԱՆՔՆԵՐ		ԱԼԲՈՄ	
ՍՊԸ ՏՆՕՐԵՆ	Ա. ՀԱՅՐԱՊԵՏՅԱՆ			«ԱՐՏՆԱԽԱԳԻԾ» ՍՊԸ	ՕԲՅԵԿՏԻ ԱՆՎԱՆՈՒՄԸ ԳԱՅ ԳՅՈՒՂԻ ԻՍԱՀԱԿՅԱՆ ԵՎ ՍԱՐՅԱՆ ԿԵՆՏՐՈՆԱԿԱՆ ՃԱՆԱՊԱՐՀՆԵՐ		ՄԱՍ Գայ	
ՆԱԽԱԳԾԵՑ	Գ. ԳՐԻԳՈՐՅԱՆ							
					ԹԵՐԹԻ ԱՆՎԱՆՈՒՄԸ ԹԵՔԱՀԱՐԹԱԿԻ ՍԽԵՄԱ, ՄԱՅԹԻ ԿՈՆՍՏՐՈՒԿՑԻԱ	ԹԵՐԹԵՐ 6	ԹԵՐԹ 5-3

Հանապարհի նորոգման աշխատանքների իրականացման հատվածի երթևեկության կազմակերպման ժամանակավոր սխեմա

Բնակավայրում

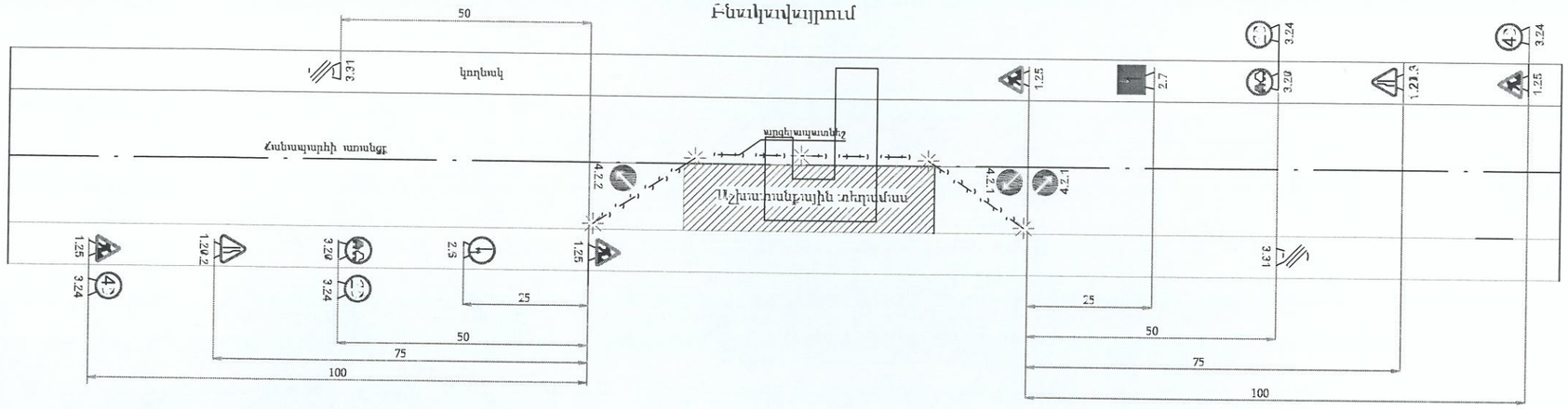

Հանապարհային նշաններ

1.25	Հանապարհային աշխատանքներ	3.31	Բոլոր սահմանափակումների գոտու վերջը
1.21.2	Հանապարհի նեղացում	4.2.1	Արգելքի շրջանցում աջից
1.21.3	Հանապարհի նեղացում	4.2.2	Արգելքի շրջանցում ձախից
3.20	Վազանցը արգելվում է	2.5	Հանդիպակաց երթևեկության առավելություն
3.24	Առավելագույն արագության սահմանափակում	2.7	Առավելություն հանդիպակաց երթևեկության նկատմամբ
			Լուսազդանշանային ա.կայծող լապտեր

«ԼԻԴՍԻ ՇԻՆԱՐԱՐԱԿԱՆ ՍՊԸ
ՓՈՐՁԱՐԱՆԱԿՈՒԹՅՈՒՆ
«____» _____ 20 թ.

ՀՀ ԱՐՄԱՎԻՐԻ ՄԱՐԶԻ ԱՐԱՔՍ ՀԱՄԱՅՆՔԻ ԳԱՅ ԳՅՈՒՂ					ՆԱԽԱԳԾԻ ԱՆՎԱՆՈՒՄԸ ՀՀ ԱՐՄԱՎԻՐԻ ՄԱՐԶԻ ԱՐԱՔՍ ՀԱՄԱՅՆՔԻ ԳԱՅ ԳՅՈՒՂԻ ԻՍԱՀԱԿՅԱՆ ԵՎ ՍԱՐՅԱՆ ԿԵՆՏՐՈՆԱԿԱՆ ՃԱՆԱՊԱՐՀՆԵՐԻ ՄԱՅԹԵՂՐԵՐԻ ԿԱՌՈՒՑՄԱՆ ԵՎ ՍԱԼԱՐԿՄԱՆ ԱՇԽԱՏԱՆՔԵՐ		ԱԼԲՈՄ	
ՍՊԸ ՏՆՕՐԵՆ	Ա. ՀԱՅՐԱՊԵՏՅԱՆ			«ԱՐՏՆԱԽԱԳԻԾ» ՍՊԸ	ՕԲՅԵԿՏԻ ԱՆՎԱՆՈՒՄԸ ԳԱՅ ԳՅՈՒՂԻ ԻՍԱՀԱԿՅԱՆ ԵՎ ՍԱՐՅԱՆ ԿԵՆՏՐՈՆԱԿԱՆ ՃԱՆԱՊԱՐՀՆԵՐ	ՄԱՍ Գայ		
ՆԱԽԱԳԾԵՑ	Գ. ԳՐԻԳՈՐՅԱՆ					ԹԵՐԹԵՐ 6	ԹԵՐԹ 6	
					ԹԵՐԹԻ ԱՆՎԱՆՈՒՄԸ ԵՐԹԵՎԵԿԵԵԵՈՒԹՅԱՆ ԿԱԶՄԱԿԵՐՊՄԱՆ ՍԽԵՄԱ ԱՇԽԱՏԱՆՔՆԵՐԻ ԻՐԱԿԱՆԱՑՄԱՆ ԸՆԹԱՑՔՈՒՄ			